TS-MR1640/XIEW5 THF5046-C/VI

TS-MR1640

160W MAX.

Marine-Use Speaker
HP Marines

16 cm (6-1/2") COAXIAL 2-WAY 2 VOIES COAXIAL 16 cm

Be sure to read this instruction manual before installing this speaker.
Vor dem Einbau des Lautsprecher, verfehlen Sie nicht diese Vorschrift zu lesen.
Prière de lire obligatoirement ce manuel d'installation avant de monter les haut-parleurs.
Prima di installare l'altoparlante leggete tassativamente le istruzioni.
Antes de instalar el altavoz es importante que lea estas instrucciones.
Leia este manual de instruções antes de instalar o alto-falante.
Обязательно прочитайте это руководство перед подключением динамика.
安裝揚聲器前，務須先看本使用說明書。

●EXAMPLE OF MOUNTING ●HINWEISE ZUM EINBAU ●EXEMPLE DE MONTAGE ●ESEMPIO DI MONTAGGIO ●EJEMPLO DE MONTAJE ●EXEMPLO DE MONTAGEM ●ПРИМЕР ПОДКЛЮЧЕНИЯ ●安裝例

●CAUTION
Be sure to install at a place having no possible problem with the boat's safety.
Consult your dealer on method of installation.

●VORSICHT
Unbedingt an einer Stelle installieren, an der keine Probleme mit der Sicherheit des Bootes aufkommen können.
Fragen Sie Ihren Händler danach, wie die Installation ausgeführt wird.

●ATTENTION
Installer à un endroit ne présentant pas de risque pour la sécurité du bateau.
Consulter votre concessionnaire pour la méthode d'installation.

●PRECAUZIONE
Assicurarsi di installare in un luogo che non presenti problemi di sicurezza per l'imbarcazione.
Consultare il rivenditore riguardo alla procedura di installazione.

●PRECAUCION
Asegúrese de instalarlo en un sitio que no afecte la seguridad del bote.
Consulte con su concesionario sobre el método de instalación.

●PRECAUÇÃO
Certigue-se de instalar no lugar que não provoque problemas à segurança do barco.
Consulte o seu revendedor quanto ao método de instalação.

●ОСТОРОЖНО
Непременно установите на месте, где он освобожден от возможной проблемы о безопасности касеты.
О методе установки обращайтесь к вашему дилеру за справкой.

●注意事項

●CONNECTIONS ●VERBINDUNGEN ●CONNEXIONS ●CONNESSIONI ●CONEXIONES ●CONEXÕES ●СОЕДИНЕНИЯ ●接線

This product does not contain connecting cords and terminals.
Dieses Produkt enthält keine Verbindungskabel und Anschlüsse.
Ce produit ne comprend pas de câbles et bornes raccordment.
Questo prodotto non contiene cavi di connessione nè terminali.
Este producto no contiene cordones de conexión y teminales.
Este produto não contém cabos de conexão nem teminais.
Этот продукт не содержит соединительных шнуров и клемм.

●HOW TO INSTALL ●EINBAU ●MODE D'INSTALLATION ●MODO DI INSTALLAZIONE ●INSTALACION ●COMO INSTALAR ●КАК ПОДКЛЮЧИТЬ ●安裝方法

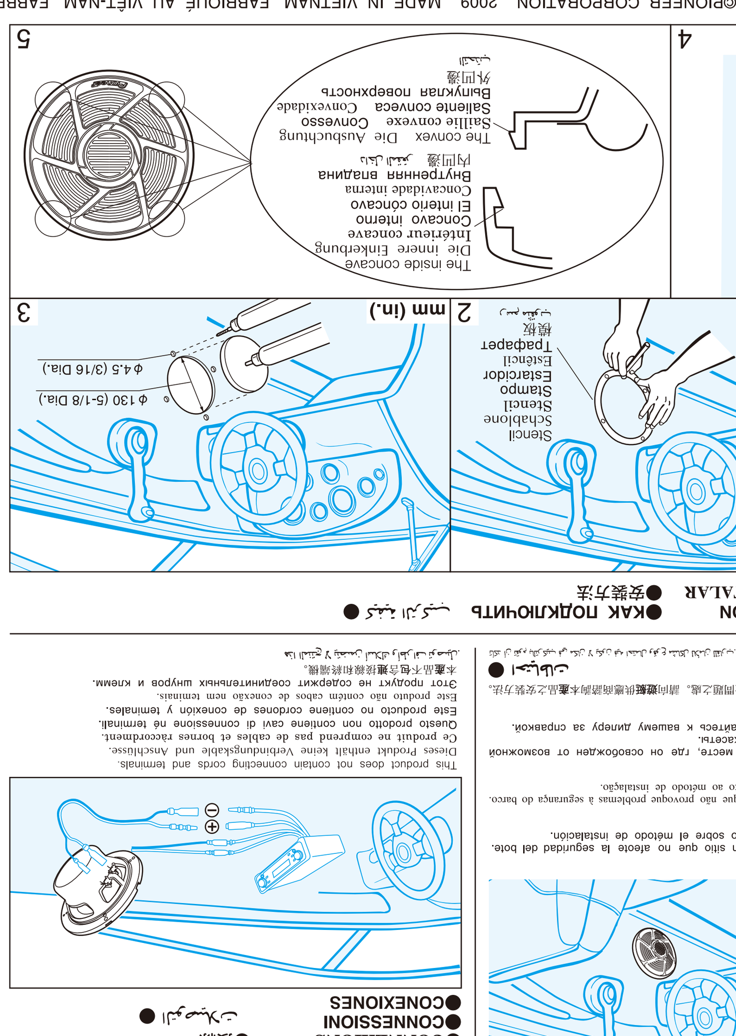

●SPECIFICATIONS
- Reproduction system .... Coaxial two way
- Speaker specifications
  Woofer .... ϕ 168 mm (6-1/2" Dia.)
  Water-resistant
  Injection-molded polypropylene cone
  Weatherproof & high-compliance, rolled edge
  Heat-resistant voice coil
  Gold-plated terminal
  Strontium magnet : 250 g (9 oz)
  Magnetic fluid
  Tweeter............ ϕ 27 mm (1" Dia.), Dome speaker
  Strontium magnet : 21 g (0.7 oz)
- Nominal impedance .... 4 Ω
- Maximum music power .... 160 W
- Nominal power .... 30 W
- Grille material .... UV Resistant resin
- Weight (per speaker including accessory parts) ...... 1.02 kg (2 lb 4 oz)
- Gross weight (2 speakers including packaging) ...... 2.20 kg (4 lb 14 oz)

●TECHNISCHE EINZELHEITEN
- Tonwiedergabesystem .... Koaxial 2-Weg
- Beschreibung der Lautsprecher
  Tieftöner .... ϕ 168 mm
  Wasserschutz
  Im Gußformgeformter polypropylen-Konus
  Wetterfester gerollter Rand mit hoher Übereinstimmung
  Hitzebeständige Stimmenspule
  Goldplattiertes anschluss
  Strontiummagnet : 250 g
  Hochtöner .... ϕ 27 mm
  Kuppelförmiger Lautsprecher
  Magnetische Flüssigkeit
  Strontiummagnet : 21 g
- Nennimpedanz .... 4 Ω
- Max. Musikleistung 160W
- Nennspannung .... 30 W
- Material des Schutzgitters .... UV-festes Plastik
- Gewicht (pro Lautsprecher einschl. Zubehörteile) ... 1,02 kg
- Gesamtgewicht (2 Lautsprecher und Verpackung) ... 2,20 kg

●CARACTERISTIQUES
- Système de reproduction......Coaxial à 2 voies
- Spécifications des haut-parleurs
  HP Grave............ ϕ 168 mm
  Résistant à l'eau
  Cône en polypropylène moulé par injection
  Bord arrondi à grande flexibilité et résistant aux intempéries
  Bobine mobile résistante à la chaleur
  Terminal plaqués or
  Aimant en strontium :250 g
  HP Aigu ...... ϕ 27 mm Haut-parleur à dôme
  Fluide magnétique
  Aimant en strontium : 21 g
- Impédance nominale............ 4 Ω
- Puissance musicale maximum .... 160 W
- Puissance nominale .... 30 W
- Matériau de grille .... Résine résistante UV
- Poids (par haut-parleur pièces accessoires comprises) ...... 1,02 kg
- Poids brut (2 haut-parleurs emballage compris) ...... 2,20 kg

●DATI TECNICI
- Sistema di riproduzione ...... Coassiale a due vie
- Caratteristiche del diffusore
  Woofer .... ϕ 168 mm
  Resistente all'acqua
  Cono in polipropilene stampato a iniezione
  Bordo laminato a tenuta d'acqua e alta conformità
  Bobina di voce resistente al calore
  Terminale placcati in oro
  Magnete allo stronzio : 250 g
  Tweeter ...... ϕ 27 mm Altoparlante a cupola
  Flusso magnetico
  Magnete allo stronzio : 21 g
- Impedenza nominale .... 4 Ω
- Massima potenza musical .... 160 W
- Potenza nominale .... 30 W
- Materiale della griglia ...... Resina resistente agli UV
- Peso (per diffusore inclusi accessori) ...... 1,02 kg
- Peso lordo (2 diffusori inclusi l'imballaggio) ...... 2,20 kg

●ESPECIFICACIONES
- Sistema de reproducción ...... Coaxial de 2 vías
- Especificaciones del altavoz
  Woofer............ ϕ 168 mm
  A prueba de agua
  Cono polipropilénico moldeado por inyección
  Borde laminado a prueba de intemperie y de gran docilidad
  Bobina de voz resistente al calor
  Terminal enchapado en oro
  Imán de estroncio : 250 g
  Tweeter............ ϕ 27 mm Altavoz de techo
  Fluido magnético
  Imán de estroncio : 21 g
- Impedancia nominal .... 4 Ω
- Máxima potencia de musica .... 160 W
- Potencia nominal .... 30 W
- Material de la rejilla ...... Resin resistente a rayos ultravioletas
- Peso (por altavoz incluyendo accesorios) ...... 1,02 kg
- Peso bruto (2 altavoces incluyendo embalaje) ...... 2,20 kg

●ESPECIFICAÇÕES
- Sistema de reprodução............Rota dupla coaxial
- Especificações do alto-falante
  Woofer .... ϕ 168 mm
  Resistente à água
  Cone de polipropileno moldado a injeção
  Borda arredondada, à prova de intempéries e com alta flexibilidade
  Bobina de voz resistente ao calor
  Terminal folheado a ouro
  Magneto de estrôncio : 250 g
  Tweeter............ ϕ 27 mm Altofalante de cúpula
  Fluido magnético
  Magneto de estrôncio : 21 g
- Impedância nominal .... 4 Ω
- Potência máxima de música .... 160 W
- Potência nominal .... 30 W
- Material de tela ...... Resina resistente a raios ultravioletas
- Peso (por alto-falante incluindo peças acessórias) ... 1,02 kg
- Peso bruto (2 alto-falantes incluindo empacotamento) ... 2,20 kg

●ТЕХНИЧЕСКИЕ ХАРАКТЕРИСТИКИ
- Система воспроизведения ...... Коаксиальный двунаправленный
- Технические характеристики динамика
  Репродуктор низких тонов ...... ϕ168 мм
  Водонепроницаемый
  Конус из полипропилена, полученного литьевым формованием
  Закругленная кромка с погостойкостью и высокой отслеживаемостью к звуковой канавке
  Теплостойкая голосовая обмотка
  Позолоченный клемма
  Стронциевый магнит:250 г
  Репродуктор высоких тонов ...... ϕ27 мм Куполообразный динамик
  Магнитная жидкость
  Стронциевый магнит : 21 г
- Номинальный импеданс ...... 4 ом
- Максимальная музыкальная мощность...160 ватт
- Номинальная мощность ...... 30 ватт
- Материал решетки ...... Ультрафиолетово-защищенная смола
- Вес (один динамик, включая принадлежности) ...... 1,02 кг
- Брутто вес (2 динамика, включая упаковку) ...... 2,20 кг

●規格
- 再現系統 ...... 同軸二路
- 揚聲器規格
  低音揚聲器 ...... ϕ 168 毫米
  防水
  注射成型的聚丙烯振動器
  防風雨及高順應性之卷邊
  耐熱音圈
  鍍金終端
  鍶磁鐵：250 公克
  高音揚聲器 ...... ϕ 27 毫米球頂揚聲器
  磁流體
  鍶磁鐵：21 公克
- 標稱阻抗 ...... 4 歐姆
- 最大音樂功率 ...... 160 瓦
- 額定功率 ...... 30 瓦
- 護欄材料 ...... 抗紫外線樹脂
- 重量（每個揚聲器包括附件在內）...... 1.02 公斤
- 毛重（2支揚聲器，包括包裝）...... 2.20 公斤

©PIONEER CORPORATION 2009 MADE IN VIETNAM FABRIQUÉ AU VIÊT-NAM FABBRICATO IN VIETNAM СДЕЛАНО В ВЬЕТНАМЕ 1-1, Shin-ogura, Saiwai-ku, Kawasaki-shi, Kanagawa 212-0031, JAPAN / JAPON

Pioneer

TS-MR1640

INJECTION MOLDED CONE

2-Way Speaker

- MAX. MUSIC POWER 160 W
- NOMINAL POWER 30 W
- WOOFER Ø160 mm
- TWEETER Ø27 mm
- IMPEDANCE 4 OHMS
- SENSITIVITY 91 dB
- FREQUENCY RESPONSE 30 Hz TO 30 kHz
- GROSS WEIGHT 2.20 kg 4 lb 14 oz

16 cm
160W MAX.

●PARTS INCLUDED
●PIECES COMPRISES

ϕ 4 mm×30 mm ×8
×8

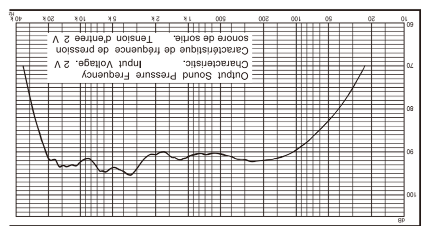

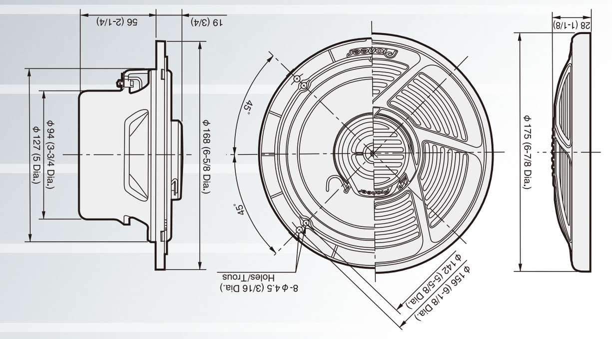

PIONEER CORPORATION

XIEW5
1 PAIR

●PARTS INCLUDED
●MIT GELIEFERTES ZUBEHÖR
●PIECES COMPRISES
●PEZZI INCLUSI
●PIEZAS INCLUIDAS
●PEÇAS INCLUÍDAS
●ПРИЛАГАЕМЫЕ ЧАСТИ
●附件

① ϕ 4 mm×30 mm ×8
② ×8

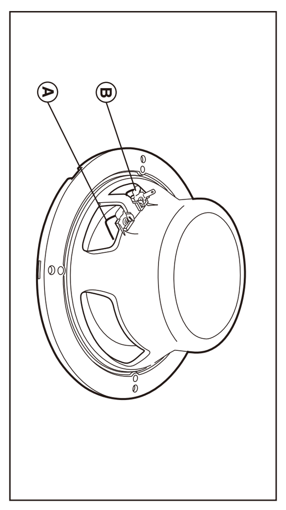

Pioneer

(Cut along the dotted line to use as a mounting template.)
(Couper le long des pointillés pour utiliser comme gabarit de montage.)

16 cm
160W MAX.

TS-MR1640

2-Way Speaker／HP 2 Voies／Diffusore 2 Vie
Громкоговоритель 2-Х Полосный

- MARINE-USE WATERPROOF DESIGN / STYLE ÉTANCHE À L'EAU POUR USAGE MARIN
  ВОДОЗАЩИТНАЯ КОНСТРУКЦИЯ ДЛЯ МОРСКОГО ИСПОЛЬЗОВАНИЯ
- HIGH QUALITY UV AND CORROSION-RESISTANT DESIGN / STYLE HAUTE QUALITÉ RÉSISTANT UV ET CORROSION
  ВЫСОКОКАЧЕСТВЕННАЯ УЛЬТРАФИОЛЕТОВАЯ И КОРРОЗИОННО-СТОЙКАЯ КОНСТРУКЦИЯ
- IMPP COMPOSITE CONE WOOFER / WOOFER CÔNE COMPOSITE IMPP
  КОНИЧЕСКИЙ ВУФЕР ИЗ КОМПОЗИЦИОННОГО МАТЕРИАЛА IMPP

INJECTION MOLDED CONE

TS-MR1640

INJECTION MOLDED CONE

HP 2 Voies

- PUISSANCE MUSICALE MAXIMUM 160 W
- PUISSANCE NOMINALE 30 W
- HP GRAVE Ø160 mm
- HP AIGU Ø27 mm
- IMPEDANCE 4 OHMS
- SENSIBILITE 91 dB
- BANDE PASSANTE 30 Hz À 30 kHz
- POIDS BRUT 2,20 kg

16 cm
160W MAX.

Pioneer

XIEW5
1 PAIRE

PIONEER EUROPE NV Haven 1087,Keetberglaan 1,B-9120 Melsele,Belgium/Belgio/Belgique

TS-MR1640

HP 2 Voies
16 cm
160W MAX.

4 977729 952179

TS-MR1640

2-Way Speaker
Громкоговоритель 2-Х Полосный
16 cm
160W MAX.

Pioneer

THF5046-C/VI
THF5046-C/VI
THF5046-C/VI
THF5046-C/VI

⚠CAUTION
1. Do not touch the speaker flexible wire Ⓐ.
2. Do not change the direction of the speaker terminal assembly Ⓑ.
3. Make sure lead and speaker terminals do not contact metal.

⚠VORSICHT
1. Die Lautsprecherlitzen Ⓐ nicht berühren.
2. Die Richtung der Lautsprecherpol-Anordnung Ⓑ darf nicht geändert werden.
3. Es ist darauf zu achten, daß die Zuführungskabel und die Lautsprecherpolklemmen kein Metall berühren.

⚠ATTENTION
1. Ne jamais toucher le fil flexible de haut-parleur Ⓐ.
2. Ne pas modifier l'orientation de plaquette de connexions du haut-parleur Ⓑ.
3. S'assurer que les fils et les bornes de haut-parleurs ne touchent pas une pièce métallique.

⚠PRECAUZIONE
1. Non toccare il cavo flessibile del diffusore Ⓐ.
2. Non cambiare la direzione del gruppo terminale del diffusore Ⓑ.
3. Assicurarsi che il cavo ed i terminali del diffusore non siano a contatto con metallo.

⚠PRECAUCION
1. No se debe tocar el alambre flexible Ⓐ del altavoz.
2. No cambiar la dirección del ensamblaje de terminal del altavoz Ⓑ.
3. Asegurarse de que los terminals del altavoz y el hilo conductor no están en contecto con el metal.

⚠PRECAUÇÃO
1. Não toque no fio flexível do alto-falante Ⓐ.
2. Não mude a direção de montagem do terminal do alto-falante Ⓑ.
3. Assegure-se de que o fio e os terminals do alto-falantes não entrem em contacto com metal.

⚠ОСТОРОЖНО
1. Не трогайте гибкий провод Ⓐ динамика.
2. Не изменяйте направление подсоединений электроконтактов динамика Ⓑ.
3. Будьте уверены, что проводка и электроконтакты динамика не имеют контакта с металлом.

⚠注意事項
1. 切勿碰到揚聲器軟線Ⓐ。
2. 切勿改變揚聲器端子組件Ⓑ的方向。
3. 確認引線與揚聲器端子不接觸到金屬。

⚠احتياطات

- Do not fail to read the instructions on the flap to the opposite side.
- Lesen Sie unbedingt die Anweisungen auf der Klappe zur gegenüberliegenden Seite.
- Ne manquez pas de lire les instructions sur le volet sur le côté opposé.
- Non mancare di leggere le instruzioni sul lembo sul lato opposto.
- Asegúrese de leer las instrucciones sobre la solapa al lado opuesto.
- Não deixe de ler as instruções mencionadas na aba do lado oposto.
- Обязательно прочитайте инструкции на обратной стороне откидной створки.
- 務請閱讀對面擋頁上的說明。

If you want to dispose this product, do not mix it with general household waste. There is a separate collection system for used electronic products in accordance with legislation that requires proper treatment, recovery and recycling.
Private households in the member states of the EU, in Switzerland and Norway may return their used electronic products free of charge to designated collection facilities or to a retailer (if you purchase a similar new one).
For countries not mentioned above, please contact your local authorities for the correct method of disposal.
By doing so you will ensure that your disposed product undergoes the necessary treatment, recovery and recycling and thus prevent potential negative effects on the environment and human health.

Mischen Sie dieses Produkt, wenn Sie es entsorgen wollen, nicht mit gewöhnlichen Haushaltsabfällen. Es gibt ein getrenntes Sammelsystem für gebrauchte elektronische Produkte, über das die richtige Behandlung, Rückgewinnung und Wiederverwertung gemäß der bestehenden Gesetzgebung gewährleistet wird.
Privathaushalte in den Mitgliedstaaten der EU, in der Schweiz und in Norwegen können ihre gebrauchten elektronischen Produkte an vorgesehenen Sammeleinrichtungen kostenfrei zurückgeben oder aber an einen Händler zurückgeben (wenn sie ein ähnliches neues Produkt kaufen).
Bitte wenden Sie sich in den Ländern, die oben nicht aufgeführt sind, hinsichtlich der korrekten Verfahrensweise der Entsorgung an die örtliche Kommunalverwaltung.
Auf diese Weise stellen Sie sicher, dass das zu entsorgende Produkt der notwendigen Behandlung, Rückgewinnung und Wiederverwertung unterzogen wird, und so mögliche negative Einflüsse auf die Umwelt und die menschliche Gesundheit vermieden werden.

Si vous souhaitez vous débarrasser de cet appareil, ne le mettez pas à la poubelle avec vos ordures ménagères. Il existe un système de collecte séparé pour les appareils électroniques usagés, qui doivent être récupérés, traités et recyclés conformément à la législation.
Les habitants des états membres de l'UE, de Suisse et de Norvège peuvent retourner gratuitement leurs appareils électroniques usagés aux centres de collecte agréés ou à un détaillant (si vous rachetez un appareil similaire neuf).
Dans les pays qui ne sont pas mentionnés ci-dessus, veuillez contacter les autorités locales pour savoir comment vous pouvez vous débarrasser de vos appareils.
Vous garantirez ainsi que les appareils dont vous vous débarrassez sont correctement récupérés, traités et recyclés et préviendrez de cette façon les impacts néfastes possibles sur l'environnement et la santé humaine.

Se si vuole eliminare questo prodotto, non gettarlo insieme ai rifiuti domestici. Esiste un sistema di raccolta differenziata in conformità alle leggi che richiedono appositi trattamenti, recupero e riciclo.
I privati cittadini dei paesi membri dell'UE, di Svizzera e Norvegia, possono restituire senza alcun costo i loro prodotti elettronici usati ad appositi servizi di raccolta o a un rivenditore (se si desidera acquistarne uno simile).
Per i paesi non citati qui sopra, si prega di prendere contatto con le autorità locali per il corretto metodo di smaltimento.
In questo modo, si è sicuri che il proprio prodotto eliminato subirà il trattamento, il recupero e il riciclo necessari per prevenire gli effetti potenzialmente negativi sull'ambiente e sulla vita dell'uomo.

Si desea deshacerse de este producto, no lo mezcle con los residuos generales de su hogar. De conformidad con la legislación vigente, existe un sistema de recogida distinto para los productos electrónicos que requieren un procedimiento adecuado de tratamiento, recuperación y reciclado.
Las viviendas privadas en los estados miembros de la UE, en Suiza y Noruega pueden devolver gratuitamente sus productos electrónicos usados en las instalaciones de recolección previstas o bien en las instalaciones de minoristas (si adquieren un producto similar nuevo).
En el caso de los países que no se han mencionado en el párrafo anterior, póngase en contacto con sus autoridades locales a fin de conocer el método de eliminación correcto.
Al actuar siguiendo estas instrucciones, se asegurará de que el producto de desecho se somete a los procesos de tratamiento, recuperación y reciclaje necesarios, con lo que se previenen los efectos negativos potenciales para el entorno y la salud humana.