Pioneer

TS-ME100WC

MARINE COMPONENT SUBWOOFER
SUBWOOFER GAMME MARINE
SUBWOOFER MARINO
САББУФЕР ДЛЯ ЯХТ И КАТЕРОВ

10"/25cm
300W RMS

WEATHER PROTECTION
PROTECTION CONTRE LES INTEMPÉRIES
IPX7

Pioneer

TS-ME100WC

MARINE COMPONENT SUBWOOFER

ME-series marine sound combines sound quality with all-weather durability
- Impactful and Louder bass
- High power handling and high efficiency
- Frequency matched to ME-series amplifiers and speakers

● FEATURES

1. Pioneer ME-series marine speakers are protected from the effects of sun and water exposure, meeting both IPX7 & ASTM D4329 to achieve all-weather reliability
2. Mica reinforced IMPP monocoque cone with rubber surround constructed using an advanced in-mold bonding technique for superior water resistance while maintaining high quality, powerful sound
3. Symmetrical motor design with high strength suspension optimized to provide stability, linearity and clear, low distortion sound reproduction
4. Classic, contemporary grille cosmetically integrates seamlessly into marine interior and cabin designs
5. Optional RGB color illumination of the woofer cone provides enhanced personalization and cosmetic integration (UD-ME100LED RGB LED light KIT required, sold separately)

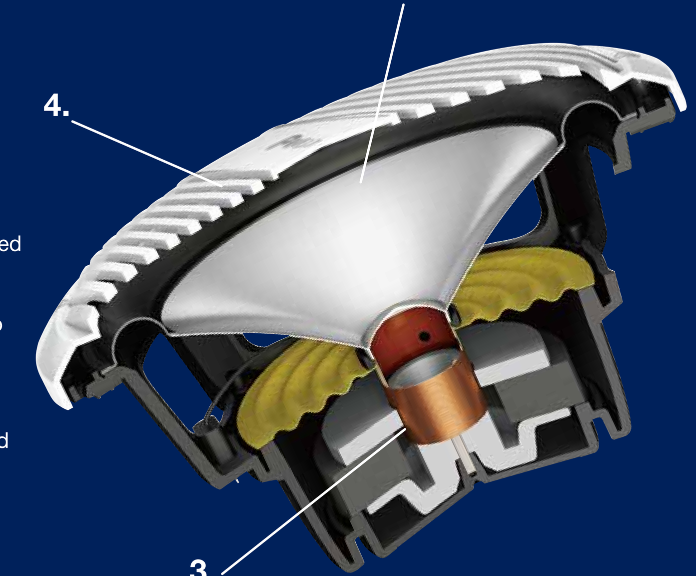

IPX7 INJECTION MOLDED CONE™

Pioneer

TS-ME100WC

SUBWOOFER GAMME MARINE

La gamme Marine série ME associe qualité sonore et durabilité par tous les temps
- Basses profondes et percutantes
- Haute tenue en puissance et haute efficacité
- Fréquences adaptées aux amplificateurs et haut-parleurs de la série ME

● CARACTÉRISTIQUES

1. Les haut-parleurs gamme marine série ME Pioneer résistent aux UV et aux projections d'eau de mer. Certifiés IPX7 et ASTM D4329 pour une utilisation en milieu marin
2. Membrane monobloc IMPP renforcé au mica avec suspension construit à l'aide d'une technique de collage spécifique pour une excellente résistance à l'eau tout en conservant un son puissant de haute qualité
3. Structure magnétique symétrique avec suspension haute résistance pour plus de linéarité et un son claire à faible distortion
4. Classique et contemporaine:Grille de protection étudiée pour s'intégrer dans les bateaux et l'environnement marin
5. Kit LED multicouleur RVB woofer pour un plus esthétique et une personnalisation de l'intégration (kit LED RVB UD-ME100LED requis, vendu séparément)

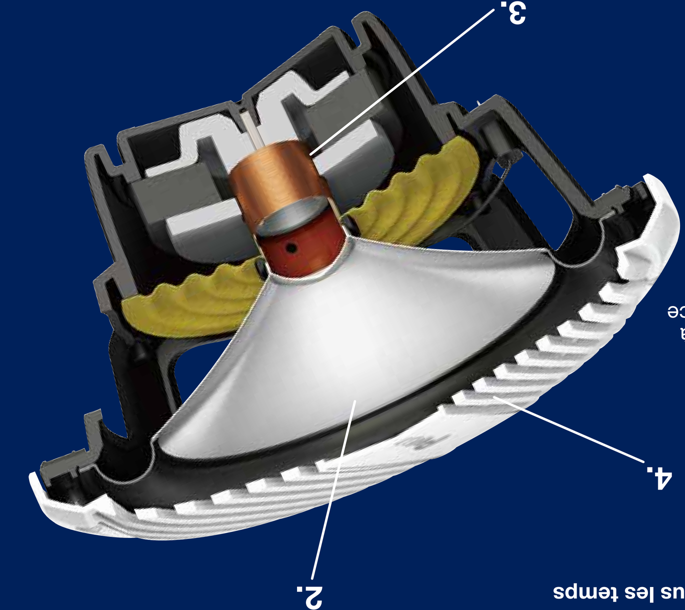

IPX7 INJECTION MOLDED CONE™

Pioneer

TS-ME100WC

MARINE COMPONENT SUBWOOFER
SUBWOOFER GAMME MARINE

MADE IN VIETNAM / FABRIQUÉ AU VIÊT-NAM / СДЕЛАНО В ВЬЕТНАМЕ

XIUC	
1 piece / pièce	
PIONEER CORPORATION	

8 84938 42963 4

Pioneer

TS-ME100WC

MARINE COMPONENT SUBWOOFER
SUBWOOFER GAMME MARINE

THF5950-C/VI

※U.S. and Canadian models only / Nur US-und Kanada-Modelle / Modèles américains et canadiens uniquement / Solo modelli statunitensi e canadesi / Sólo los modelos de EE.UU y Canadienses / Modelos apenas dos EUA e Canadá / Только для моделей США и Канады / الموديلات الأمريكية والكندية فقط

⚠ WARNING

The Safety of Your Ears is in Your Hands
Get the most out of your equipment by playing it at a safe level-a level that lets the sound come through clearly without annoying blaring or distortion and, most importantly, without affecting your sensitive hearing. Sound can be deceiving. Over time, your hearing "comfort level" adapts to higher volumes of sound, so what sounds "normal" can actually be loud and harmful to your hearing. Guard against this by setting your equipment at a safe level BEFORE your hearing adapts.

ESTABLISH A SAFE LEVEL:
- Set your volume control at a low setting.
- Slowly increase the sound until you can hear it comfortably and clearly, without distortion.
- Once you have established a comfortable sound level, set the dial and leave it there.

BE SURE TO OBSERVE THE FOLLOWING GUIDELINES:
- Do not turn up the volume so high that you can't hear what's around you.
- Use caution or temporarily discontinue use in potentially hazardous situations.
- Do not use headphones while operating a motorized vehicle;the use of headphones may create a traffic hazard and is illegal in many areas.

⚠ AVERTISSEMENT

La protection de votre ouïe est entre vos mains
Pour assurer le rendement optimal de votre matériel et-plus important encore-la protection de votre ouïe, réglez le volume à un niveau raisonnable. Pour ne pas altérer votre sens de la perception, le son doit être clair mais ne produire aucun vacarme et être exempt de toute distorsion. Votre ouïe peut vous jouer des tours.
Avec le temps, votre système auditif peut en effet s'adapter à des volumes supérieurs, et ce qui vous semble un (niveau de confort normal) pourrait au contraire être excessif et contribuer à endommager votre ouïe de façon permanente. Le réglage de votre matériel à un volume sécuritaire AVANT que votre ouïe s'adapte vous permettra de mieux vous protéger.

CHOISISSEZ UN VOLUME SÉCURITAIRE:
- Réglez d'abord le volume à un niveau inférieur.
- Montez progressivement le volume jusqu' à un niveau d'écoute confortable ; le son doit être clair et exempt de distorsions.
- Une fois que le son est à un niveau confortable, ne touchez plus au bouton du volume.

N'OUBLIEZ PAS DE RESPECTER LES DIRECTIVES SUIVANTES:
- Lorsque vous montez le volume, assurez-vous de pouvoir quand même entendre ce qui se passe autour de vous.
- Faites très attention ou cessez temporairement l'utilisation dans les situations pouvant s'avérer dangereuses.
- N'utilisez pas des écouteurs ou un casque d'écoute lorsque vous opérez un véhicule motorisé ; une telle utilisation peut créer des dangers sur la route et est illégale à de nombreux endroits.

Register your product at / Enregistrez votre produit au:
http://www.pioneerelectronics.com http://www.pioneerelectronics.ca

---

※ Information Note for Customers in Russia and CIS countries.
※ Information - l'attention des clients de Russie et des pays de la CEI.
※ Nota informativa per i consumatori della Russia e dei paesi del CIS.
※ Nota de informação para consumidores da Rússia e países da CEI.
※ Информация для потребителей в России и СНГ.

Примечание :
В соответствии со статьей 5 закона Российской Федерации 《О защите прав потребителей》 и постановлением правительства Российской Федерации №720 от 16.06.97 компания Pioneer Europe NV оговаривает следующий срок службы изделий, официально поставляемых на российский рынок.
Акустика для яхт и катеров : 6 лет

Дату изготовления оборудования можно определить по номеру партии, который содержит информацию о месяце и годе производства. (Русский)

Номер партии (Русский)

6 цифр: 2 цифр — 1 цифр — 1 цифр — 2 цифр
P1 P2 Дата изготовления оборудования

P1 - Год изготовления

Год	2001	2002	2003	2004	2005	2006	2007	2008	2009	2010
Символы	A	B	C	D	E	F	G	H	I	J

Год	2011	2012	2013	2014	2015	2016	2017	2018	2019	2020
Символы	K	L	M	N	O	P	Q	R	S	T

С 2021 год изготовления снова начинается с буквы "A" и далее с циклом в 20 лет до буквы "T".

P2 - Месяц изготовления

Месяц	1	2	3	4	5	6	7	8	9	10	11	12
Символы	A	B	C	D	E	F	G	H	I	J	K	L

КОРПОРАЦИЯ ПАЙОНИР 28-8, Хонкомагомэ 2-чомэ, Бункё-ку, Токио 113-0021, Япония
Импортер ООО "ПИОНЕР РУС" 105064, Россия, г. Москва, Нижний Сусальный переулок, дом 5, строение 19
Тел.: +7(495)956-89-01

- Do not fail to read the instructions on the flap to the opposite side.
- Lesen Sie unbedingt die Anweisungen auf der Klappe zur gegenüberliegenden Seite.
- Ne manquez pas de lire les instructions sur le volet sur le côté opposé.
- Non mancare di leggere le istruzioni sul lembo sul lato opposto.
- Asegúrese de leer las instrucciones sobre la solapa al lado opuesto.
- Não deixe de ler as instruções mencionadas na aba do lado oposto.
- Обязательно прочитайте инструкцию на внутренней створке упаковки.
- تأكد من قراءة التعليمات الموجودة على اللوحة الجانبية المقابلة.

Pioneer

TS-ME100WC

Be sure to read the attached instruction manual before installing this speaker.
Vor dem Einbau des Lautsprecher, immer die beiliegende Bedienungsanleitung lesen.
Prière de lire obligatoirement le manuel d'installation ci-joint avant de monter l'haut-parleur.
Leggete il manuale di istruzioni allegato prima di installare l'altoparlante.
Antes de instalar el altavoz cerciórese de leer el manual de instrucciones adjunto.
Assegurar-se de que lê o manual de instruções anexado antes de instalar o alto-falante.
Перед установкой данного сабвуфера следует внимательно ознакомиться с инструкцией по эксплуатации.

●SPECIFICATIONS
- Speaker size .... ϕ25 cm (10" dia.)
- Continuous power handling (RMS) .... 300 W
- Maximum peak power handling .... 900 W
- Sensitivity .... 84 dB (1 W/1 m), 90 dB (1 W/0,5 m)
- Frequency response .... 20 Hz to 3.5 kHz (-20 dB)
- Nominal impedance .... 4 Ω
- Cutout diameter .... ϕ225 mm (8-7/8" dia.)
- Waterproof performance IPX7

●TECHNISCHE EINZELHEITEN
- Größe der Lautsprecher .... ϕ25 cm
- Nennleistung (RMS) .... 300 W
- Musikbelastbarkeit max. .... 900 W
- Empfindlichkeit .... 84 dB (1 W/1 m), 90 dB (1 W/0,5 m)
- Frequenzgang .... 20 Hz bis 3,5 kHz (-20 dB)
- Nennimpedanz .... 4 Ω
- Ausschnitt-Durchmesser .... ϕ225 mm
- Wasserfest IPX7

●SPÉCIFICATIONS
- Taille de haut-parleur .... ϕ25 cm
- Puissance continue (RMS) .... 300 W
- Puissance maximale admissible .... 900 W
- Sensibilité .... 84 dB (1 W/1 m), 90 dB (1 W/0,5 m)
- Bande passante .... 20 Hz à 3,5 kHz (-20 dB)
- Impédance nominale .... 4 Ω
- Diamètre de découpe .... ϕ225 mm
- Résiste à l'eau de mer IPX7

●DATI TECNICI
- Dimensioni del diffusore .... ϕ25 cm
- Potenza continua (RMS) .... 300 W
- Massima potenza di picco .... 900 W
- Sensibilità .... 84 dB (1 W/1 m), 90 dB (1 W/0,5 m)
- Risposta alla frequenza .... 20 Hz a 3,5 kHz (-20 dB)
- Impedenza nominale .... 4 Ω
- Diametro di taglio esterno .... ϕ225 mm
- Impermeabile IPX7

●ESPECIFICACIONES
- Tamaño del altavoz .... ϕ25 cm
- Gestión continua de la potencia (RMS) .... 300 W
- Gestión de la potencia máxima de pico .... 900 W
- Sensibilidad .... 84 dB (1 W/1 m), 90 dB (1 W/0,5 m)
- Respuesta de frecuencia .... 20 Hz a 3,5 kHz (-20 dB)
- Impedancia nominal .... 4 Ω
- Diámetro de Corte .... ϕ225 mm
- Resistentes al agua IPX7

●ESPECIFICAÇÕES
- Tamanho do alto-falante .... ϕ25 cm
- Dirigibilidade contínua da potência (RMS) .... 300 W
- Dirigibilidade do pico máximo de potência .... 900 W
- Sensibilidade .... 84 dB (1 W/1 m), 90 dB (1 W/0,5 m)
- Resposta de freqüência .... 20 Hz a 3,5 kHz (-20 dB)
- Impedância nominal .... 4 Ω
- Diâmetro de corte .... ϕ225 mm
- Desempenho à prova de água IPX7

●ТЕХНИЧЕСКИЕ ХАРАКТЕРИСТИКИ
- Размер .... ϕ25 см
- Мощность RMS .... 300 Вт
- Максимальная (пиковая) мощность .... 900 Вт
- Чувствительность .... 84 дБ (1 Вт/1 м), 90 дБ (1 Вт/0,5 м)
- Частотная характеристика .... 20 Гц к 3,5 кГц (-20 дБ)
- Номинальное сопротивление .... 4 ом
- Диаметр установочного отверстия .... ϕ225 мм
- Водонепроницаемость IPX7

●HOW TO INSTALL ●EINBAU ●MODE D'INSTALLATION ●MODO DI INSTALLAZIONE ●INSTALACIÓN ●COMO INSTALAR ●КАК ПОДКЛЮЧИТЬ

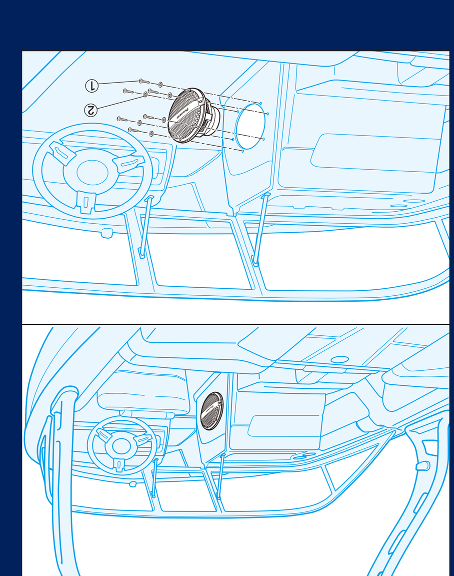

●PARTS INCLUDED ●MIT GELIEFERTES ZUBEHÖR ●PIÈCES COMPRISES ●PEZZI INCLUSI ●PIEZAS INCLUIDAS ●PEÇAS INCLUÍDAS ●КОМПЛЕКТАЦИЯ

① ϕ4 mm × 35 mm — 6×
② — 6×

●DIMENSIONS ●GRÖẞE ●DIMENSIONI ●DIMENSIONS ●DIMENSIONES ●DIMENSÃO ●РАЗМЕР

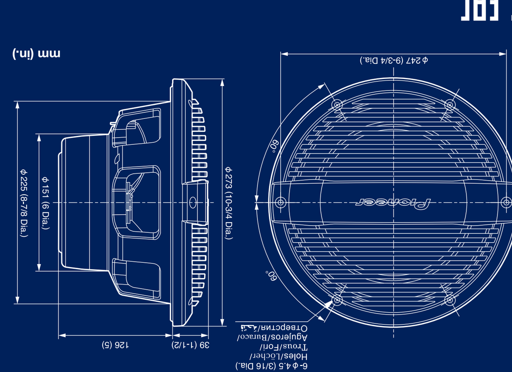

Loudspeaker Standard CTA-2031 Compliant

©PIONEER CORPORATION 2019 28-8, Honkomagome 2-chome, Bunkyo-ku, Tokyo 113-0021, JAPAN / JAPON

TS-ME100WC/XIUC THF5950-C/VI