Pioneer

TS-ME650FS

MARINE 2-WAY SPEAKER / HAUT-PARLEURS 2 VOIES GAMME MARINE
ALTAVOCES 2 VIAS MARINOS / 2-ПОЛОСНАЯ АКУСТИКА ДЛЯ ЯХТ И КАТЕРОВ

6½"/16.5cm
75wRMS

WEATHER PROTECTION
PROTECTION CONTRE LES INTEMPÉRIES
IPX7

Pioneer

TS-ME650FS
MARINE 2-WAY SPEAKER
HAUT-PARLEURS 2 VOIES GAMME MARINE

THF5948-D/VI
THF5949-D/VI
THF5948-D/M
THF5949-D/M

Pioneer

TS-ME650FS
MARINE 2-WAY SPEAKER
HAUT-PARLEURS 2 VOIES GAMME MARINE
HAUT-PARLEURS 2 VOIES GAMME MARINE

Pioneer

TS-ME650FS
MARINE 2-WAY SPEAKER
HAUT-PARLEURS 2 VOIES GAMME MARINE

XIUC | V
1 pair / paire
PIONEER CORPORATION

MADE IN VIETNAM / FABRIQUE AU VIET-NAM / СДЕЛАНО В ВЬЕТНАМЕ

8 ⁸4938⁴2969⁰ 6

※ Information Note for Customers in Russia and CIS countries. ※ Information - l'attention des clients de Russie et des pays de la CEI.
※ Nota informativa per i consumatori della Russia e dei paesi del CIS. ※ Nota de información para consumidores de Rusia e países de la CEI.
※ Информация для потребителей в России и СНГ.

Примечание :
В соответствии со статьей 5 закона Российской Федерации «О защите прав потребителей» и постановлением правительства Российской Федерации №720 от 16.06.97 компания Pioneer Europe NV сообщает следующий срок службы изделий, официально поставляемых на российский рынок.
Аудиоустройства для авт и катеров : 6 лет

Дату изготовления оборудования можно определить по номеру партии, который содержит информацию о месяце и годе производства. (Русский)

Номер партии (Русский)

6 цифр
2 цифр | 1 цифр | 1 цифр | 2 цифр
P1 | P2
Дата изготовления оборудования

Pioneer

TS-ME650FS
HAUT-PARLEURS 2 VOIES GAMME MARINE

● CARACTÉRISTIQUES

1. Les haut-parleurs gamme marine série ME Pioneer résistent aux UV et aux projections d'eau de mer. Certifiés IPX7 et ASTM D4329 pour une utilisation en milieu marin
2. Membrane monobloc IMPP renforcée au mica avec suspension construit à l'aide d'une technique de collage spécifique pour une excellente résistance à l'eau tout en conservant un son puissant de haute qualité
3. Structure magnétique symétrique avec suspension haute résistance pour plus de linéarité et un son claire à faible distorsion
4. Membrane tweeter en polyimide fin (PI) pour une large scène sonore et des voix claires et naturelles
5. Élégante et moderne: Noire ou blanche la grille de protection s'intègre parfaitement aux intérieurs de cabine
6. Kit LED multicoulour RVB woofer pour un plus esthétique et une personnalisation de l'intégration (kit LED RVB UD-ME650LED requis, vendu séparément)

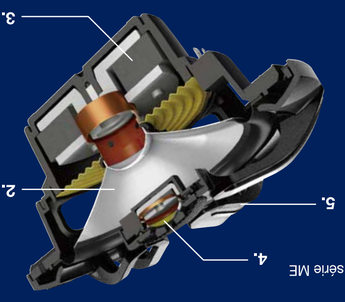

IPX7
INJECTION MOLDED CONE

Pioneer

La gamme Marine série ME associe qualité sonore et durabilité par tous les temps
- Son optimal et clair
- Haute sensibilité et large plage en fréquences
- Fréquences adaptées aux amplificateurs et subwoofers de la série ME

⚠ AVERTISSEMENT

La protection de votre ouïe est entre vos mains
Pour assurer le rendement optimal de votre matériel et - plus important encore - la protection de votre ouïe, réglez le volume à un niveau raisonnable. Pour ne pas altérer votre ouïe de la perception, le son doit être clair mais ne produire aucun vacarme et être exempt de toute distorsion. Votre ouïe peut vous jouer des tours. Avec le temps, votre système auditif peut se stabiliser à des volumes supérieurs, et ce qui vous semble un niveau de confort normal) pourrait-il se contituer être excessif et contribuer à endommager votre ouïe de façon permanente. Le réglage de votre matériel à un volume sécuritaire AVANT que votre ouïe s'adapte vous permettra de mieux vous protéger.

CHOISISSEZ UN VOLUME SÉCURITAIRE:
- Réglez d'abord le volume à un niveau inférieur.
- Montez progressivement le volume jusqu'à un niveau d'écoute confortable ; le son doit être clair et exempt de distorsions.
- L'ouïe finit que le son est à un niveau confortable, ne touchez plus au bouton du volume.

NE PAS RESPECTER LES DIRECTIVES SUIVANTES:
- Lorsque vous montez le volume, assurez-vous de pouvoir quand même entendre ce qui se passe autour de vous.
- N'utilisez pas des écouteurs ou un casque d'écoute lorsque vous opérez un véhicule motorisé ; une telle utilisation peut créer des dangers sur la route et est illégale à de nombreux endroits.
- Fixez très attentivement à avoir dégrossiers.
- Do not fail to read the instructions on the flap to the opposite side.
- Lesen Sie unbedingt die Anweisungen auf Klappe zur gegenüberliegenden Seite.
- Ne manquez pas de lire les instructions sur le volet sur le côté opposé.
- Non mancare di leggere le istruzioni sul lembo sul lato opposto.
- Asegúrese de leer las instrucciones sobre la solapa al lado opuesto.
- Não deixe de ler as instruções mencionadas na aba do lado oposto.
- Обязательно прочитайте инструкцию на внутренней створке упаковки.
- تأكد من قراءة التعليمات الموجودة على فلاية الجانب العكسي.

IPX7
INJECTION MOLDED CONE

Pioneer

TS-ME650FS
HAUT-PARLEURS 2 VOIES GAMME MARINE

● CARACTÉRISTIQUES

1. Les haut-parleurs gamme marine série ME Pioneer résistent aux UV et aux projections d'eau de mer. Certifiés IPX7 et ASTM D4329 pour une utilisation en milieu marin
2. Membrane monobloc IMPP renforcée au mica avec suspension construit à l'aide d'une technique de collage spécifique pour une excellente résistance à l'eau tout en conservant un son puissant de haute qualité
3. Structure magnétique symétrique avec suspension haute résistance pour plus de linéarité et un son claire à faible distorsion
4. Membrane tweeter en polyimide fin (PI) pour une large scène sonore et des voix claires et naturelles
5. Élégante et moderne: Noire ou blanche la grille de protection s'intègre parfaitement aux intérieurs de cabine
6. Kit LED multicoulour RVB woofer pour un plus esthétique et une personnalisation de l'intégration (kit LED RVB UD-ME650LED requis, vendu séparément)

IPX7
INJECTION MOLDED CONE

Pioneer

La gamme Marine série ME associe qualité sonore et durabilité par tous les temps
- Son optimal et clair
- Haute sensibilité et large plage en fréquences
- Fréquences adaptées aux amplificateurs et subwoofers de la série ME

⚠ AVERTISSEMENT

La protection de votre ouïe est entre vos mains
Pour assurer le rendement optimal de votre matériel et - plus important encore - la protection de votre ouïe, réglez le volume à un niveau raisonnable. Pour ne pas altérer votre ouïe de la perception, le son doit être clair mais ne produire aucun vacarme et être exempt de toute distorsion. Votre ouïe peut vous jouer des tours. Avec le temps, votre système auditif peut se stabiliser à des volumes supérieurs, et ce qui vous semble un niveau de confort normal) pourrait-il se contituer être excessif et contribuer à endommager votre ouïe de façon permanente. Le réglage de votre matériel à un volume sécuritaire AVANT que votre ouïe s'adapte vous permettra de mieux vous protéger.

CHOISISSEZ UN VOLUME SÉCURITAIRE:
- Réglez d'abord le volume à un niveau inférieur.
- Montez progressivement le volume jusqu'à un niveau d'écoute confortable ; le son doit être clair et exempt de distorsions.
- L'ouïe finit que le son est à un niveau confortable, ne touchez plus au bouton du volume.

NE PAS RESPECTER LES DIRECTIVES SUIVANTES:
- Lorsque vous montez le volume, assurez-vous de pouvoir quand même entendre ce qui se passe autour de vous.
- N'utilisez pas des écouteurs ou un casque d'écoute lorsque vous opérez un véhicule motorisé ; une telle utilisation peut créer des dangers sur la route et est illégale à de nombreux endroits.
- Fixez très attentivement à avoir dégrossiers.
- Do not fail to read the instructions on the flap to the opposite side.
- Lesen Sie unbedingt die Anweisungen auf Klappe zur gegenüberliegenden Seite.
- Ne manquez pas de lire les instructions sur le volet sur le côté opposé.
- Non mancare di leggere le istruzioni sul lembo sul lato opposto.
- Asegúrese de leer las instrucciones sobre la solapa al lado opuesto.
- Não deixe de ler as instruções mencionadas na aba do lado oposto.
- Обязательно прочитайте инструкцию на внутренней створке упаковки.
- تأكد من قراءة التعليمات الموجودة على فلاية الجانب العكسي.

IPX7
INJECTION MOLDED CONE

Pioneer

TS-ME650FS
MARINE 2-WAY SPEAKER

P1 - Год изготовления

Год	2001	2002	2003	2004	2005	2006	2007	2008	2009	2010
Символы	A	B	C	D	E	F	G	H	I	J

Год	2011	2012	2013	2014	2015	2016	2017	2018	2019	2020
Символы	K	L	M	N	O	P	Q	R	S	T

С 2021 год изготовления снова начинается с буквы "A" и далее с циклом в 20 лет до буквы "T".

P2 - Месяц изготовления

Месяц	1	2	3	4	5	6	7	8	9	10	11	12
Символы	A	B	C	D	E	F	G	H	I	J	K	L

КОРПОРАЦИЯ ПАЙОНИР 28-8, Хонкомагомэ 2-чоме, Бункё-ку, Токио 113-0021, Япония
Импортер ООО "ПИОНЕР РУС" 105064, Россия, г. Москва, Нижний Сусальный переулок, дом 5, строение 19
Тел. : +7(495)956-89-01

- Do not fail to read the instructions on the flap to the opposite side.
- Lesen Sie unbedingt die Anweisungen auf Klappe zur gegenüberliegenden Seite.
- Ne manquez pas de lire les instructions sur le volet sur le côté opposé.
- Non mancare di leggere le istruzioni sul lembo sul lato opposto.
- Asegúrese de leer las instrucciones sobre la solapa al lado opuesto.
- Não deixe de ler as instruções mencionadas na aba do lado oposto.
- Обязательно прочитайте инструкцию на внутренней створке упаковки.
- تأكد من قراءة التعليمات الموجودة على فلاية الجانب العكسي.

Pioneer

TS-ME650FS
MARINE 2-WAY SPEAKER

● FEATURES

1. Pioneer ME-series marine speakers are protected from the effects of sun and water exposure, meeting both IPX7 & ASTM D4329 to achieve all-weather reliability
2. Mica reinforced IMPP monocoque cone with rubber surround constructed using an advanced in-mold bonding technique for superior water resistance while maintaining high quality, powerful sound
3. Symmetrical motor design with high strength suspension optimized to provide stability, linearity and clear, low distortion sound reproduction
4. Lightweight polyimide (PI) tweeter diaphragm and uniquely shaped wave guide provides natural and clear vocals with wide dispersion
5. Sleek, modern grille design included in both black and white cosmetically integrates seamlessly into marine interior and cabin designs
6. Optional RGB color illumination of the woofer cone provides enhanced personalization and cosmetic integration (UD-ME650LED RGB LED light KIT required, sold separately)

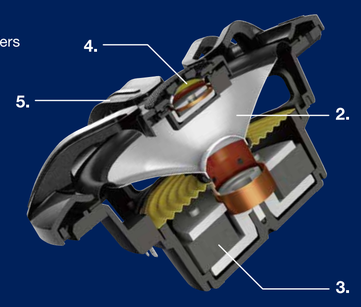

IPX7
INJECTION MOLDED CONE

ME-series marine sound combines sound quality with all-weather durability
- Multidimensional and clear sound
- High sensitivity and wide dynamic range
- Frequency matched to ME-series amplifiers and subwoofers

※ U.S. and Canadian models only / Nur US-und Kanada- Modelle / Modèles américains et canadiens uniquement
Solo modelli statunitensi e canadesi / Sólo los modelos de EE.UU. y Canadienses / Modelos apenas dos EUA e Canadá
Только для моделей США и Канады / الموديلات الأمريكية والكندية فقط

⚠ WARNING

The Safety of Your Ears is in Your Hands
Get the most out of your equipment by playing it at a safe level - a level that lets the sound come through clearly without annoying blaring or distortion and. most importantly. without affecting your sensitive hearing. Sound can be deceiving. Over time. your hearing ''comfort level'' adapts to higher volumes of sound. so what sounds ''normal'' can actually be loud and harmful to your hearing. Guard against this by setting your equipment at a safe level BEFORE your hearing adapts.

ESTABLISH A SAFE LEVEL:
- Set your volume control at a low setting.
- Slowly increase the sound until you can hear it comfortably and clearly. without distortion.
- Once you have established a comfortable sound level. set the dial and leave it there.

BE SURE TO OBSERVE THE FOLLOWING GUIDELINES:
- Do not turn up the volume so high that you can't hear what's around you.
- Use caution or temporarily discontinue use in potentially hazardous situations.
- Do not use headphones while operating a motorized vehicle ; the use of headphones may create a traffic hazard and is illegal in many areas.

Register your product at / Enregistrez votre produit au :
http://www.pioneerelectronics.com
http://www.pioneerelectronics.ca

Pioneer

Be sure to read the attached instruction manual before installing this speaker.
Vor dem Einbau des Lautsprechers immer die beiliegende Bedienanleitung lesen.
Lagerlyd i manuale di istruzioni allegato prima di installare l'altoparlante.
Leer el manual de instrucciones adjunto antes de instalar el altavoz cerciorese de leer el manual de instrucciones adjunto.
Assurer-vous de lire le manuel d'installation ci-joint avant de monter l'haut-parleur.
Прежде чем устанавливать данную акустическую систему внимательно ознакомьтесь с инструкциями по эксплуатации.

● SPECIFICATIONS

Reproduction system	Coaxial two way
Speaker specifications	
Woofer	ϕ 165 mm (6-1/2" dia.)
Tweeter	ϕ20 mm (13/16" dia.)
Continuous power handling (RMS)	75 W
Maximum peak power handing	250 W
Sensitivity	88 dB (1 W/1 m)
	94 dB (1 W/0.5 m)
Nominal impedance	4 Ω
Frequency response	34 Hz to 23 kHz (−20 dB)
Cutout diameter	ϕ 127 mm (5" dia.)
Waterproof performance	IPX7

● ESPECIFICACIONES

Sistema de reproducción	Coaxial de 2 vías
Especificaciones del altavoz	
Woofer	ϕ165 mm
Tweeter	ϕ20 mm
Capacidad continua de potencia (RMS)	75 W
Sensibilidad	88 dB (1 W/1 m)
Capacidad máxima de pico de potencia	250 W
	94 dB (1 W/0.5 m)
Impedancia nominal	4 Ω
Respuesta de frecuencia	34 Hz a 23 kHz (−20 dB)
Diámetro de corte	ϕ127 mm
Impermeable a prueba de agua	IPX7

● TECHNISCHE EINZELHEITEN

Lautsprechersystem	Koaxial 2-Weg
Lautsprecherspezifikationen	
Tieftöner	ϕ165 mm
Hochtöner	ϕ20 mm
Nennbelastbarkeit (RMS)	75 W
Maximalbelastbarkeit max	250 W
Empfindlichkeit	88 dB (1 W/1 m)
	94 dB (1 W/0.5 m)
Nennimpedanz	4 Ω
Frequenzgang	34 Hz bis 23 kHz (−20 dB)
Wasserfest	IPX7

● SPECIFICATIONS

Système de reproduction	Coaxial à 2 voies
Spécifications des haut-parleurs	
HP Grave	ϕ165 mm
HP Aigu	ϕ20 mm
Puissance continue (RMS)	75 W
Puissance maximale admissible	250 W
Sensibilité	88 dB (1 W/1 m)
	94 dB (1 W/0.5 m)
Impédance nominale	4 Ω
Bande passante	34 Hz à 23 kHz (−20 dB)
Diamètre de découpe	ϕ127 mm
Étanche à l'eau de mer	IPX7

● DATI TECNICI

Sistema di riproduzione	Coassiale a 2 vie
Caratteristiche dell'altoparlante	
Woofer	ϕ165 mm
Tweeter	ϕ20 mm
Potenza continua (RMS)	75 W
Massima potenza di picco	250 W
Sensibilità	88 dB (1 W/1 m)
	94 dB (1 W/0.5 m)
Impedenza nominale	4 Ω
Risposta alla frequenza	34 Hz a 23 kHz (−20 dB)
Cunneo di taglio esterno	ϕ127 mm
Impermeabile	IPX7

● 仕様

再生方式	同軸2方式
スピーカー仕様	
ウーファー	φ165 mm
ツイーター	φ20 mm
連続入力 (RMS)	75 W
最大入力	250 W
感度	88 dB (1 W/1 m)
	94 dB (1 W/0.5 m)
公称インピーダンス	4 Ω
周波数特性	34 Hz ~ 23 kHz (−20 dB)
取付口径	φ127 mm
防水性能	IPX7

● 技术规格

重放系统	同轴 2 路
扬声器规格	
低音单元	φ165 mm (6-1/2" dia.)
高音单元	φ20 mm (13/16" dia.)
连续额定功率 (RMS)	75 W
最大额定功率	250 W
灵敏度	88 dB (1 W/1 m)
	94 dB (1 W/0.5 m)
额定阻抗	4 Ω
频响	34 Hz 至 23 kHz (−20 dB)
开孔直径	φ127 mm (5" dia.)
防水性能	IPX7

● 사양

재생 방식	동축 2 방식
스피커 사양	
우퍼	φ165 mm
트위터	φ20 mm
연속 입력 (RMS)	75 W
최대 입력	250 W
감도	88 dB (1 W/1 m)
	94 dB (1 W/0.5 m)
공칭 임피던스	4 Ω
주파수 응답	34 Hz ~ 23 kHz (−20 dB)
컷아웃 직경	φ127 mm (5" dia.)
방수 성능	IPX7

● DIMENSIONS

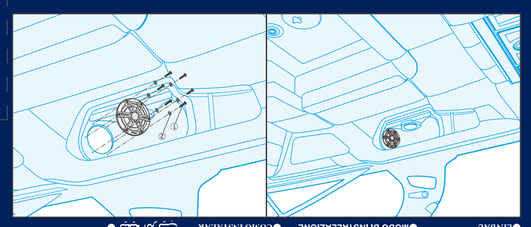

Elle n'est pas étanche. Ne la immergez pas.
Es sumergible.
Il è impermeabile.
Es ist nicht wasserdicht.
Não é à prova de água.
Не является водонепроницаемым.
Ｄ防水ではありません。
Ｄ防水ではありません。
Ｄ防水ではありません。