TS-A30S4/XIEL5 THF5964-B/VI

Pioneer

TS-A30S4
COMPONENT SUBWOOFER
HP D'EXTREME-GRAVE

A series/séries

A-series sound design delivers better car-music-life
- High power handling and high linearity to reduce distortion
- Punchy and loud bass
- Frequency matched to Pioneer A-series

La conception sonore de la série A offre une meilleure qualité sonore
- Haute tenue en puissance et linéarité pour réduire la distorsion
- Basses puissantes et profondes
- Fréquences adaptées à la série-A Pioneer

● FEATURES
1. Large and heavy motor assembly for loud bass and high power capability
2. Glass fiber and mica reinforced IMPP cone for low distortion and high impact bass
3. Spider and rubber surround provide stability and linearity during high output
4. Powerful cone design and stylish magnet sticker
5. Smooth and seamless integration with Pioneer A-series full-range speakers

● CARACTÉRISTIQUES
1. Structure magnétique surdimensionnée pour une capacité en puissance très élevée
2. Membrane renforcée composite IMPP pour une faible distortion et un fort niveau de grave
3. La nouvelle suspension "spider" apporte stabilité et linéarité même à haute puissance
4. Membrane conçue pour une haute tenue en puissance
5. Fonctionnement optimisé avec toute la gamme série-A

IP INJECTION MOLDED CONE™

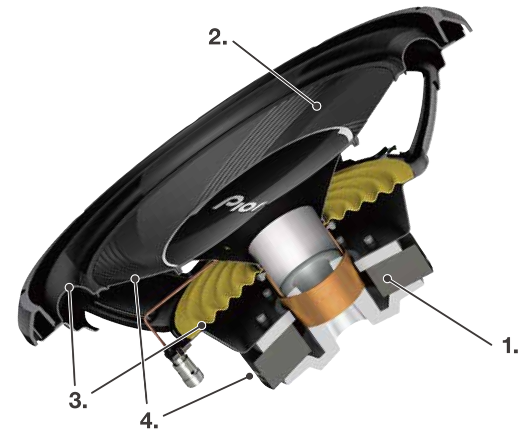

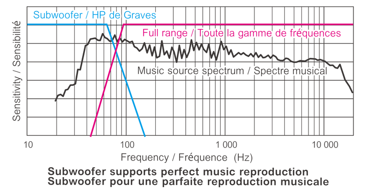

Subwoofer supports perfect music reproduction
Subwoofer pour une parfaite reproduction musicale

CarSoundFit
Car Sound Simulator Application for more in-car sound experience. / Application Car Simulator pour plus d'expérience sonore dans la voiture.
Download on the App Store
GET IT ON Google Play

Pioneer

A series/séries

TS-A30S4
COMPONENT SUBWOOFER
HP D'EXTREME-GRAVE

Pioneer

TS-A30S4

●SPECIFICATIONS
- Speaker size ···························· ϕ 30 cm (12"dia.)
- Continuous power handling (RMS) ·············· 400 W
- Maximum music power ·························· 1400 W
- Sensitivity ································ 87 dB (1 W/1 m)
- Frequency response ······ 22 Hz to 1.6 kHz (−20 dB)
- Nominal impedance ······························ 4 Ω
- Cutout diameter ··············· ϕ 281 mm (11-1/8"dia.)

●SPÉCIFICATIONS
- Taille de haut-parleur ························ ϕ 30 cm
- Puissance continue (RMS) ······················ 400 W
- Puissance musicale maximum ·················· 1400 W
- Sensibilité ································ 87 dB (1 W/1 m)
- Bande passante ········ 22 Hz à 1,6 kHz (−20 dB)
- Impédance nominale ······························ 4 Ω
- Diamètre de découpe ························ ϕ 281 mm

●DIMENSIONS
●DIMENSIONS

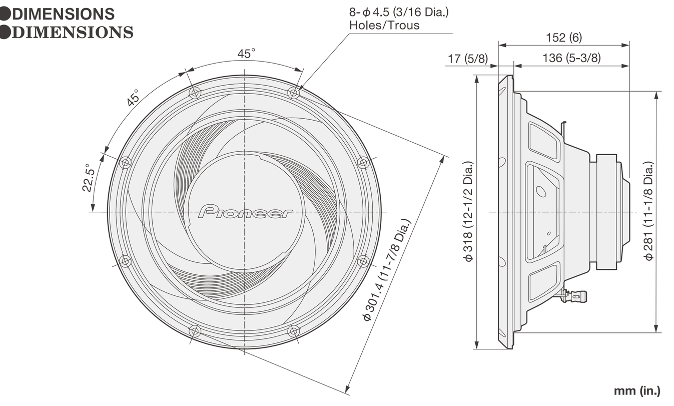

mm (in.)

●PARTS INCLUDED
●PIECES COMPRISES
① ϕ 4 mm×30 mm ×8
② ×1

PAP

Pioneer

※ INDIAN models only / Nur INDISCHE Modelle / Modèles INDIENS uniquement / Solo modelli INDIANI / Sólo modelos INDIOS / Apenas modelos indianos / Только для моделей, предназначенных для индийского рынка / الموديلات الهندية فقط

A series/séries

TS-A30S4
COMPONENT SUBWOOFER
HP D'EXTREME-GRAVE

XIEL5
1 piece / pièce
PIONEER CORPORATION

8 84938 44663 1

MADE IN VIETNAM / FABRIQUÉ AU VIÊT-NAM / СДЕЛАНО В ВЬЕТНАМЕ