TS-A1671F/XIEW THF6170-A/VI

Pioneer

TS-A1671F

3-WAY SPEAKER / HP 3 VOIES / ALTAVOZ 3 VÍAS
ALTO-FALANTE 3 VIAS
3-ПОЛОСНЫЙ ДИНАМИК

ALFA ROMEO
AUDI
BMW
CHEVROLET
CITROEN
FIAT
FORD
HONDA
HYUNDAI
JAGUAR
JEEP
KIA
LANCIA
MAZDA

MERCEDES
MITSUBISHI
NISSAN
OPEL/VAUXHALL
PEUGEOT
RENAULT/DACIA
ROVER
SAAB
SEAT
SKODA
SUZUKI
TOYOTA
VOLKSWAGEN
VOLVO

6½"/16.5cm
320WMax

Car Fitting List
Liste produits voiture
Here! Ici!

Multi-Fit Adapters Included
Adaptateurs Multi-Fit Inclus

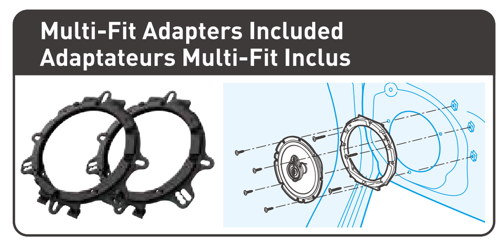

A
series / séries

Pioneer
A
series / séries
TS-A1671F
3-WAY SPEAKER
HP 3 VOIES

Pioneer
TS-A1671F
THF6170-A/VI

Pioneer

A
series / séries

A-series speakers engineered to get loud, while maintaining smooth, low distortion sound
- Powerful and Loud sound
- Smooth frequency response and sound dispersion for superior off-axis listening
- Clear mids and highs with low distortions

Haut-parleurs de la série A conçus pour être puissants, tout en conservant un son doux et une distorsion basse
- Son fort et puissant
- Réponse en fréquence fluide avec grande dispersion pour une meilleure écoute hors axe
- Des médiums et des aigus clairs et de faibles distorsions

OPEN & SMOOTH™

INJECTION MOLDED CONE™

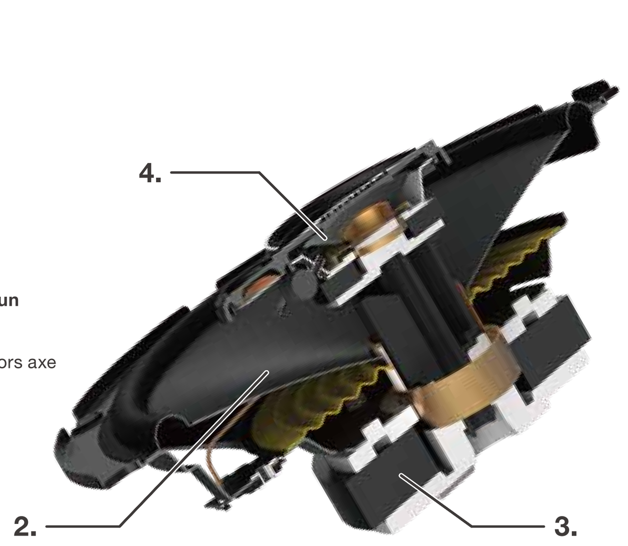

TS-A1671F
3-WAY SPEAKER

● **FEATURES**
1. OPEN & SMOOTH sound concept delivers smooth frequency response and wide dispersion for superior off-axis listening
2. Carbon and Mica reinforced IMPP cone provides fast response and precise bass
3. Optimized symmetrical motor design with a large magnet reproduces powerful and loud sound
4. Cellulose fiber cone diaphragm provides natural mids and highs with low distortions
5. Multi-Fit adapters expand installation flexibility and improve acoustic performances

● **CARACTÉRISTIQUES**
1. Concept sonore OPEN & SMOOTH offre une réponse en fréquence fluide et une grande dispersion pour une meilleure écoute hors axe
2. Cône IMPP renforcé de carbone et de mica offre une réponse rapide et des basses précises
3. Conception optimisée du moteur symétrique avec grand aimant reproduit un son fort et puissant
4. Cône en fibre de cellulose fournit des médiums et des aigus naturels et de faibles distorsions
5. Adaptateurs Multi-Fit augmentent la flexibilité d'installation tout en améliorant les performances acoustiques

CarSoundFit
Car Sound Simulator Application for more in-car sound experience.
Application Car Simulator pour plus d'expérience sonore dans la voiture.

MADE IN VIETNAM / FABRIQUÉ AU VIÊTNAM / СДЕЛАНО В ВЬЕТНАМЕ

XIEW
1 pair / paire
PIONEER CORPORATION

Pioneer

TS-A1671F
HP 3 VOIES

● HOW TO INSTALL ● MODE D'INSTALLATION

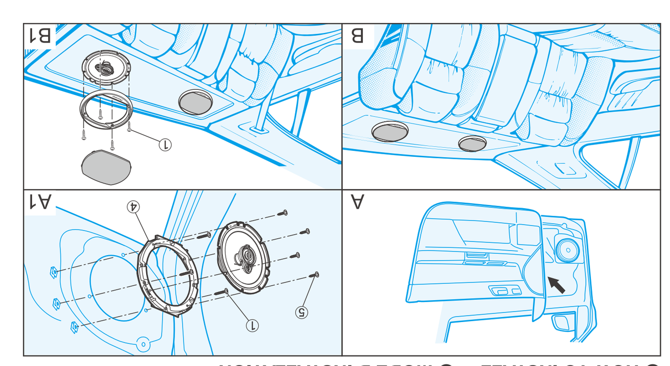

● EXAMPLE OF COVERAGE
● EXEMPLE DE COUVERTURE

MAKE / FAIRE	MODEL / MODÈLE
AUDI	A3
CHEVROLET	EQUINOX / CRUZE
CITROEN	C1
FORD	FUSION / FIESTA
HONDA	CIVIC
HYUNDAI	CRETA / TUCSON
MARUTI SUZUKI	BALENO / VITARA BREZZA
NISSAN	ROGUE / QASHQAI
OPEL	ASTRA / CORSA
PEUGEOT	208 / 308
RENAULT	CAPTUR / CLIO
SEAT	LEON
ŠKODA	OCTAVIA
TOYOTA	RAV4 / 4RUNNER
VOLKSWAGEN	GOLF MK7 / TIGUAN

INSTALLATION FIT GUIDE / RÉFÉRENCES D'INSTALLATION
(For information about specific vehicles applications / Pour plus d'informations sur les intégrations spécifiques aux véhicules)
http://www.pioneer-carglobal.com/speakerfitting-Aseries1

Points de collecte sur www.quefairedemesdechets.fr

● DIMENSIONS
● DIMENSIONS

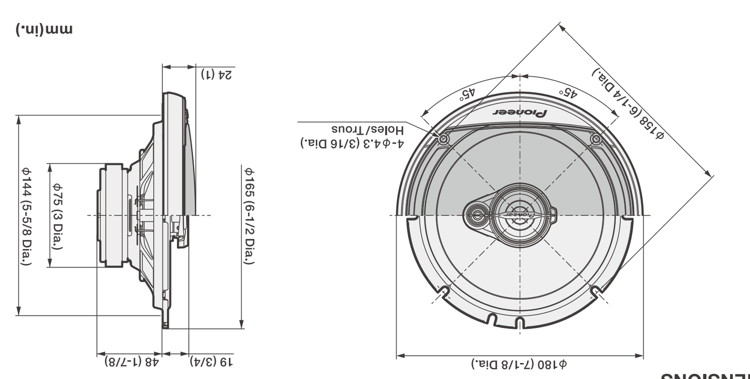

Pioneer

Be sure to read this instruction manual before installing this speaker.

● **SPECIFICATIONS**
- Reproduction system: Coaxial three way
- Speaker specifications
  - Woofer: φ165 mm (6-1/2" dia.)
  - Midrange: φ42 mm (1-5/8" dia.)
  - Tweeter: φ11 mm (3/8" dia.)
- Continuous power handling (RMS): 70 W
- Maximum music power: 320 W
- Sensitivity: 91 dB (1 W/1 m), 97 dB (1 W/0.5 m)
- Frequency response: 37 Hz to 31 kHz (−20 dB)
- Nominal impedance: 4 Ω
- Cutout diameter: φ144 mm (5-5/8" dia.)

⚠ CAUTION
1. Do not touch the speaker flexible wire Ⓐ.
2. Do not change the direction of the speaker terminal assembly Ⓑ.
3. Make sure lead and speaker terminals do not contact metal.
4. When making connections, refer also to the instruction manual of the car stereo used.

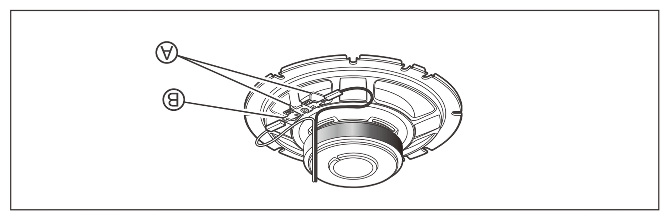

● PARTS INCLUDED

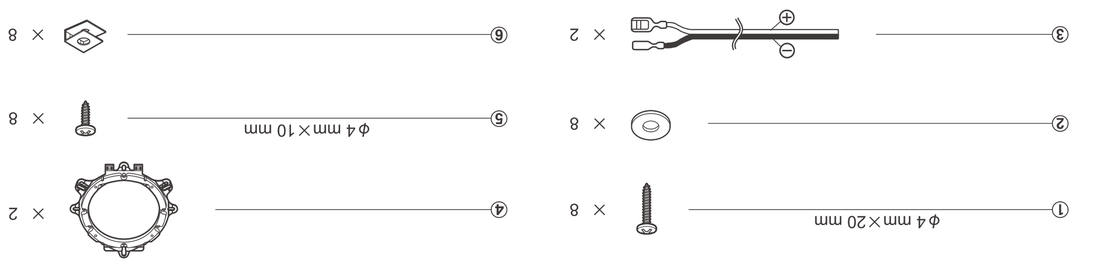

TS-A1671F

PAP 20 · PS 6 · LDPE 4

Le informazioni sul materiale di imballaggio di questo modello possono essere confermate sulla nostra pagina web come di seguito.
https://www.pioneer-car.eu/it/it/support/imballaggio

© PIONEER CORPORATION 2023 28-8, Honkomagome 2-chome, Bunkyo-ku, Tokyo 113-0021, JAPAN / JAPON
PIONEER EUROPE NV Haven 1087, Keetberglaan 1, B-9120 Melsele, Belgium / Belgique Salamanca, Wellington Street, Slough, SL1 1YP, UK