TS-R1350S

3-Way Speaker

- MAX. MUSIC POWER 250 W
- NOMINAL POWER 35 W
- WOOFER Ø130 mm
- MIDRANGE Ø42 mm CONE
- TWEETER Ø15 mm PIEZOELECTRIC
- IMPEDANCE 4 OHMS
- SENSITIVITY 89 dB (±1.5 dB)
- FREQUENCY RESPONSE 44 Hz TO 31 kHz (−20 dB)
- GROSS WEIGHT 1.48 kg

MULTILAYER MICA MATRIX CONE

250W MAX

3 WAY VOIES

13 cm

XIEL5

1 PAIR

PIONEER CORPORATION

⚠CAUTION
1. Do not operate the speaker beyond its maximum power rating.
2. Do not change the direction of the speaker terminal unnecessarily.
3. When installing the speaker, refer also to the instruction manual of the car stereo unit.

⚠WARNING
1. Do not touch the speaker terminals while the speaker is operating.
2. Do not short circuit the speaker terminals.
3. Do not attempt to install the speaker by yourself. Consult your dealer.

⚠ATTENTION
1. Ne pas utiliser le haut-parleur au-delà de sa puissance maximale.
2. Ne pas changer inutilement la polarité d'installation du haut-parleur.
3. Lors de l'installation du haut-parleur, reportez-vous également au manuel d'utilisation de l'autoradio.

⚠PRECAUCIÓN
1. No toque los terminales del altavoz mientras el altavoz esté en funcionamiento.
2. No cortocircuite los terminales del altavoz.
3. No intente instalar el altavoz usted mismo. Consulte a su distribuidor.

⚠PRECAUZIONE
1. Non toccare i terminali dell'altoparlante mentre è in funzione.
2. Non cortocircuitare i terminali dell'altoparlante.
3. Non cercare di installare voi stessi l'altoparlante. Rivolgersi al rivenditore.

⚠ВНИМАНИЕ
1. Не прикасайтесь к клеммам динамика во время работы.
2. Не допускайте короткого замыкания клемм динамика.
3. Не устанавливайте динамик самостоятельно. Обратитесь к дилеру.

⚠OSTORZNIE
1. Nie dotykać zacisków głośnika podczas jego eksploatacji.
2. Nie zwierać zacisków głośnika.
3. Nie próbować instalować głośnika samodzielnie. Skonsultować się ze sprzedawcą.

⚠注意事項
1. 請勿觸摸揚聲器的接線端子。
2. 請勿將揚聲器的接線端子短路。
3. 請勿自行安裝揚聲器，請諮詢經銷商。

⚠注意事項
1. 请勿触摸扬声器的接线端子。
2. 请勿将扬声器的接线端子短路。
3. 请勿自行安装扬声器，请咨询经销商。

⚠تنبيهات
١. لا تلمس أطراف السماعة أثناء تشغيلها.
٢. لا تقم بعمل دائرة قصر لأطراف السماعة.
٣. لا تحاول تركيب السماعة بنفسك، استشر الوكيل.

●PARTS INCLUDED
●MIT GELIEFERTES ZUBEHÖR
●PIÈCES COMPRISES
●PEZZI INCLUSI
●PIEZAS INCLUIDAS
●PEÇAS INCLUÍDAS
●ПРИЛАГАЕМЫЕ ЧАСТИ
●附件
●اجزاء المرفقة

①ϕ4 mm×20 mm ×8
②×8
③ 2 m ×1
White cord Weiß Kabel Fil blanc Cavo bianco Cordón blanco Fio branco Белый провод 白色线 白色线 سلك أبيض
④ 2 m ×1
Gray cord Grau Kabel Fil gris Cavo grigio Cordón gris Fio cinza Серый провод 灰色线 灰色线 سلك رمادي

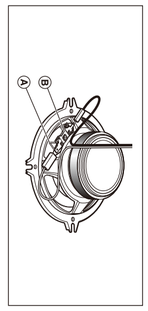

THF5544-C/VI
THF5544-C/VI
THF5544-C/VI
THF5544-C/VI
THF5544-C/VI

Be sure to retain these operating instructions for future reference. Be sure to read the instructions before you start operating your equipment.

Conservez ces instructions d'utilisation afin de pouvoir vous y référer ultérieurement. Veillez à lire ces instructions avant de commencer à utiliser votre équipement.

Bewahren Sie diese Bedienungsanleitung für spätere Nachschlagezwecke sorgfältig auf. Lesen Sie sich die Anleitungen durch, bevor Sie mit der Bedienung Ihres Geräts beginnen.

Conservi queste istruzioni per riferimento futuro. Si assicuri di leggere le istruzioni prima di iniziare a utilizzare l'apparecchiatura.

Asegúrese de conservar este manual de instrucciones para futuras consultas. Asegúrese de leer las instrucciones antes de comenzar a utilizar el equipo.

Bewaar deze gebruiksaanwijzing voor toekomstig gebruik. Lees de gebruiksaanwijzing voordat u uw apparatuur gaat gebruiken.

Spara alltid denna bruksanvisning för framtida bruk. Läs bruksanvisningen innan du börjar använda utrustningen.

Opbevar denne betjeningsvejledning til senere brug. Sørg for at læse betjeningsvejledningen, inden du begynder at betjene udstyret.

Säilytä nämä käyttöohjeet tulevaa käyttöä varten. Lue käyttöohjeet ennen laitteen käyttöönottoa.

Φυλάξτε προσεκτικά αυτές τις οδηγίες λειτουργίας για μελλοντική αναφορά. Φροντίστε να διαβάσετε τις οδηγίες πριν αρχίσετε να χρησιμοποιείτε τον εξοπλισμό σας.

Proszę zachować niniejszą instrukcję obsługi do wykorzystania w przyszłości. Należy przeczytać instrukcje przed rozpoczęciem korzystania z urządzenia.

Tuto příručku si uschovejte pro budoucí použití. Než začnete zařízení používat, přečtěte si pokyny.

Uschovajte tento návod na prevádzku pre budúce použitie. Pred začatím používania zariadenia si prečítajte pokyny.

Ezt a használati útmutatót őrizze meg a későbbi használatra. Olvassa el a használati útmutatót, mielőtt elkezdi használni a készüléket.

Vă rugăm să păstrați aceste instrucțiuni de utilizare pentru referințe viitoare. Asigurați-vă că citiți instrucțiunile înainte de a începe să utilizați echipamentul.

Čuvajte ova uputstva za rad radi kasnijeg korišćenja. Pre početka rada sa opremom obavezno pročitajte uputstva.

Ne pas jeter ce produit avec les déchets ménagers. Ce produit doit être déposé dans un point de collecte approprié pour le recyclage des équipements électriques et électroniques. Une élimination incorrecte de ce produit peut entraîner des conséquences négatives pour l'environnement et la santé humaine. Pour plus de renseignements, veuillez contacter les autorités locales pour connaître votre point de collecte le plus proche.

Vous garantissez ainsi que les appareils dont nous nous débarrassons sont correctement recyclés, traités et recyclés et que leurs effets nocifs sur l'environnement et la santé humaine sont réduits au minimum.

Si ce produit est défectueux, il peut être retourné à votre revendeur ou à votre point de collecte local. Il sera alors recyclé afin de minimiser son impact sur l'environnement. Si vous avez besoin de plus d'informations, veuillez contacter les autorités locales pour connaître votre point de collecte le plus proche.

Si la vente alimente aparatele produse, nu le aruncați cu restul deșeurilor menajere. Acest produs trebuie depus la un punct de colectare adecvat pentru reciclarea echipamentelor electrice și electronice. Eliminarea incorectă a acestui produs poate avea consecințe negative asupra mediului și sănătății umane. Pentru mai multe informații, contactați autoritățile locale pentru a afla punctul de colectare cel mai apropiat.

Prin asigurarea faptului că aparatele pe care le aruncăm sunt reciclate, tratate și reciclate în mod corespunzător, contribuiți la reducerea la minim a efectelor negative asupra mediului și sănătății umane.

Dacă produsul este defect, acesta poate fi returnat la locul de achiziție sau la punctul de colectare local. Acesta va fi reciclat pentru a minimiza impactul asupra mediului înconjurător. Dacă aveți nevoie de mai multe informații, contactați autoritățile locale pentru a afla punctul de colectare cel mai apropiat.

Si la venta alimente aparatos, no arrojarlos con los residuos generales de su hogar. Un producto debe depositarse en un punto de recogida adecuado para el reciclaje de equipos eléctricos y electrónicos. Una eliminación incorrecta de este producto puede tener consecuencias negativas para el medio ambiente y la salud humana. Para más información, póngase en contacto con las autoridades locales para conocer el punto de recogida más cercano.

Al garantizar que los aparatos que desechamos se reciclan, tratan y reciclan correctamente, reducimos los efectos negativos potenciales para el entorno y la salud humana.

TS-R1350S

3-Way Speaker

Громкоговоритель 3-Х Полосный

MULTILAYER MICA MATRIX CONE

250W MAX

3 WAY VOIES

13 cm

Pioneer

TS-R1350S

3-Way Speaker / HP 3 Voies / Diffuscore 3 Vie
Altavoz 3 Vías / Alto-falante 3 Vias
Громкоговорители 3-Х Полосные

MULTILAYER MICA MATRIX CONE

250W MAX

3 WAY VOIES

13 cm

Pioneer

TS-R1350S

HP 3 Voies

MULTILAYER MICA MATRIX CONE

250W MAX

3 WAY VOIES

13 cm

8 84938 22584 7

Pioneer

TS-R1350S

HP 3 Voies

- PUISSANCE MUSICALE MAXIMUM 250 W
- PUISSANCE NOMINALE 35 W
- HP GRAVE Ø130 mm
- HP MEDIUM Ø42 mm CÔNE
- HP AIGU Ø15 mm PIEZOELECTRIC
- IMPEDANCE 4 OHMS
- SENSIBILITE 89 dB (±1,5 dB)
- BANDE PASSANTE 44 Hz A 31 kHz (−20 dB)
- POIDS BRUT 1,48 kg

MULTILAYER MICA MATRIX CONE

Pioneer

TS-R1350S

3-Way Speaker

- MAX. MUSIC POWER 250 W
- NOMINAL POWER 35 W
- WOOFER Ø130 mm
- MIDRANGE Ø42 mm CONE
- TWEETER Ø15 mm PIEZOELECTRIC
- IMPEDANCE 4 OHMS
- SENSITIVITY 89 dB (±1.5 dB)
- FREQUENCY RESPONSE 44 Hz TO 31 kHz (−20 dB)
- GROSS WEIGHT 1.48 kg

MULTILAYER MICA MATRIX CONE

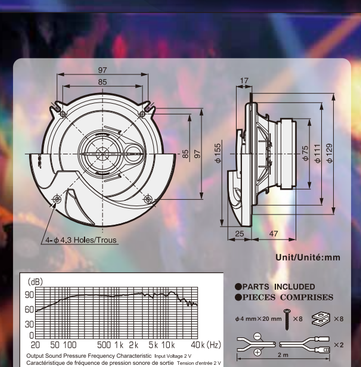

250W MAX

3 WAY VOIES

13 cm

XIEL5

1 PAIR

PIONEER CORPORATION

TS-R1350S

250W MAX.

Flush-Mount Car Speaker
13 cm COAXIAL 3-WAY

Haut-Parleurs À Montage Encastré Pour Automobile
3 VOIES COAXIAL 13 cm

Be sure to read this instruction manual before installing this speaker.
Vor dem Einbau des Lautsprecher, verfehlen Sie nicht diese Vorschrift zu lesen.
Prière de lire obligatoirement ce manuel d'installation avant de monter les haut-parleurs.

Prima di installare l'altoparlante leggete tassativamente le istruzioni.
Antes de instalar el altavoz es importante que lea estas instrucciones.
Leia este manual de instruções antes de instalar o alto-falante.

Обязательно прочитайте это руководство перед подключением динамика.
安裝揚聲器前，務須先看本使用說明書。
تأكد من قراءة كتيب التعليمات هذا قبل تركيب السماعة.

●FEATURES
1. HIGH SENSITIVITY & HIGH POWER HANDLING DESIGN
2. MULTILAYER MICA MATRIX CONE
3. LIGHT WEIGHT RUBBER COATED CLOTH SURROUND
4. ϕ42 mm CONE MIDRANGE
5. SHALLOW BASKET DESIGN

●MERKMALE
1. HOHE EMPFINDLICHKEIT & DESIGN FÜR HANDHABUNG VON STARKER LEISTUNG
2. KONUS AUS MEHRLAGIGER GLIMMER-MATRIX
3. EINFASSUNG AUS MIT LEICHTGUMMI BESCHICHTETEM TEXTIL
4. ϕ42 mm KONUS MITTELTON-LAUTSPRECHER
5. FLACHE KORBGESTALTUNG

●CARACTÉRISTIQUES
1. DESIGN À HAUTE SENSIBILITÉ ET À CHARGE NOMINALE EFFICACE ÉLEVÉE
2. CÔNE À MATRICE EN MICA MULTICOUCHE
3. PIÈCE EN CAOUTCHOUC DE POIDS LÉGER REVÊTUE DE TOILE
4. HP MÉDIUM À CÔNE ϕ42 mm
5. SALADIER MINCE

●CARATTERISTICHE
1. DESIGN MANEGGEVOLE ELEVATA SENSIBILITÀ ED ELEVATA POTENZA
2. CONO MATRICE MICA MULTI-STRATO
3. BORDO TESSUTO RIVESTITO GOMMA LEGGERA
4. CONO MEDIO ϕ42 mm
5. DESIGN A PANIERE BASSO

●CARACTERISTICAS
1. DISEÑO DE ALTA SENSITIVIDAD Y CON MANIPULACIÓN DE ALTA POTENCIA
2. CONO CON MATRIZ DE SILICE EN MULTICAPAS
3. SONIDO SURROUND CON TELA REVESTIDA DE CAUCHO DE PESO LIGERO
4. ALTOPARLANTE DE MEDIO ALCANCE CON CONO DE ϕ42 mm
5. DISEÑO DE SHALLOW BASKET

●CARACTERÍSTICAS
1. DESIGN DE ALTA SENSITIVIDADE E COM MANIPULAÇÃO DE ALTA POTÊNCIA
2. CONE COM MATRIZ DE SÍLICA EM MULTICAMADAS
3. SOM SURROUND COM TELA REVESTIDA DE BORRACHA DE PESO LEVE
4. ALTO-FALANTE DE MÉDIO ALCANCE COM CONE DE ϕ42 mm
5. DESIGN DE SHALLOW BASKET

●ОСОБЕННОСТИ
1. ДИЗАЙН УПРАВЛЕНИЯ С ВЫСОКОЙ ЧУВСТВИТЕЛЬНОСТЬЮ И ВЫСОКОЙ МОЩНОСТЬЮ
2. МНОГОСЛОЙНЫЙ СЛЮДЯНОЙ МАТРИЧНЫЙ КОНУС
3. СИСТЕМА ОБЪЕМНОГО ЗВУЧАНИЯ С ЛЕГКОЙ ПРОРЕЗИНЕННОЙ ТКАНЬЮ
4. ДИАПАЗОН СРЕДНИХ ЗВУКОВЫХ ЧАСТОТ КОНУСА ø 42 мм
5. ДИЗАЙН МЕЛКОЙ КОРЗИНЫ

●特點
1. 高靈敏度、高承受功率設計
2. 多層式雲母母體音盆
3. 輕量型橡膠塗覆布懸邊
4. ϕ42 mm紙盆型中音揚聲器
5. 淺型盆架設計

●المميزات
١- تصميم بحساسية عالية وتصميم قدرة عالية
٢- مخروط قالب ميكا متعدد الطبقات
٣- إحاطة قماش مغطى بمطاط خفيف الوزن
٤- مخروطي متوسط المدى بقطر ٤٢ مم
٥- تصميم سلة سطحية التركيب

●SPECIFICATIONS
- Reproduction system ..... Coaxial three way
- Speaker specifications
  - Woofer ..... ϕ129 mm
    Multilayer mica matrix cone
    Light weight rubber coated cloth surround
    Heat-resistant voice coil
    Magnet : 220 g
  - Midrange ..... ϕ42 mm
    Strontium magnet : 19 g
  - Tweeter ..... ϕ15 mm
- Nominal impedance ..... 4 Ω
- Maximum music power ..... 250 W
- Nominal power ..... 35 W
- Grille material ..... Heat-proof resin
- Weight (per speaker including accessory parts) ..... 0.68 kg
- Gross weight (2 speakers including packaging) ..... 1.48 kg

●TECHNISCHE EINZELHEITEN
- Tonwiedergabesystem ..... Koaxial 3-Weg
- Beschreibung der Lautsprecher
  - Tieftöner ..... ø129 mm
    Konus aus mehrlagiger Glimmer-Matrix
    Einfassung aus mit Leichtgummi beschichtetem Textil
    Hitzebeständige Stimmenspule
    Magnet : 220 g
  - Mitteltöner ..... ø42 mm
    Strontiummagnet : 19 g
  - Hochtöner ..... ø15 mm
- Nennimpedanz ..... 4 Ω
- Max. Musikleistung ..... 250 W
- Nennspannung ..... 35 W
- Material des Schutzgitters ..... Hitzebeständige Harz
- Gewicht (pro Lautsprecher einschl Zubehörteile) ..... 0,68 kg
- Gesamtgewicht (2 Lautsprecher und Verpackung) ..... 1,48 kg

●CARACTERISTIQUES
- Système de reproduction ..... Coaxial à 3 voies
- Spécifications des haut-parleurs
  - HP Grave ..... ø129 mm
    Cône à matrice en mica multicouche
    Pièce en caoutchouc de poids léger revêtue de toile
    Bobine mobile résistante à la chaleur
    Aimant : 220 g
  - HP Médium ..... ø42 mm
    Aimant en strontium : 19 g
  - HP Aigu ..... ø15 mm
- Impédance nominale ..... 4 Ω
- Puissance musicale maximum ..... 250 W
- Puissance nominale ..... 35 W
- Matériau de grille ..... Résine résistante à la chaleur
- Poids (par haut-parleur pièces accessoires comprises) ..... 0,68 kg
- Poids brut (2 haut-parleurs emballage compris) ..... 1,48 kg

●DATI TECNICI
- Sistema di riproduzione ..... Coassiale a 3 vie
- Caratteristiche dei diffusore
  - Woofer ..... ø129 mm
    Cono matrice mica multi-strato
    Bordo tessuto rivestito gomma leggera
    Bobina di voce resistente al calore
    Magnete : 220 g
  - Midrange ..... ø42 mm
    Magnete allo stronzio : 19 g
  - Tweeter ..... ø15 mm
- Impedenza nominale ..... 4 Ω
- Massima potenza musicale ..... 250 W
- Potenza nominale ..... 35 W
- Materiale della griglia ..... Resina resistente al calore
- Peso (per diffusore inclusi accessori) ..... 0,68 kg
- Peso lordo (2 diffusori incluso Imballaggio) ..... 1,48 kg

●ESPECIFICACIONES
- Sistema de reproducción ..... Coaxial de 3 vías
- Especificaciones del altavoz
  - Woofer ..... ø129 mm
    Cono con matriz de sílice en multicapas
    Sonido surround con tela revestida de caucho de peso ligero
    Bobina de voz resistente al calor
    Imán : 220 g
  - Altavoz de medios ..... ø42 mm
    Imán de estroncio : 19 g
  - Tweeter ..... ø15 mm
- Impedancia nominal ..... 4 Ω
- Máxima potencia de musica ..... 250 W
- Potencia nominal ..... 35 W
- Material de la rejilla ..... Resina a prueba de calor
- Peso (por altavoz incluyendo accesorios) ..... 0,68 kg
- Peso bruto (2 altavoces incluyendo embalaje) ..... 1,48 kg

●ESPECIFICAÇÕES
- Sistema de reprodução ..... Rota tripla coaxial
- Especificações do alto-falante
  - Woofer ..... ø129 mm
    Cone com matriz de sílica em multicamadas
    Som surround com tela revestida de borracha de peso leve
    Bobina de voz resistente ao calor
    Magneto : 220 g
  - Âmbito médio ..... ø42 mm
    Magneto de estrôncio : 19 g
  - Tweeter ..... ø15 mm
- Impedância nominal ..... 4 Ω
- Potência máxima de música ..... 250 W
- Potência nominal ..... 35 W
- Material de tela ..... Resina à prova de calor
- Peso (por alto-falante incluindo peças acessórias) ..... 0,68 kg
- Peso bruto (2 alto-falantes incluindo empacotamento) ..... 1,48 kg

●ТЕХНИЧЕСКИЕ ХАРАКТЕРИСТИКИ
- Система воспроизведения ..... Коаксиальная тройная
- Технические характеристики динамика
  - Репродуктор низких тонов ..... ø129 мм
    Многослойный слюдяной матричный конус
    Система объемного звучания с легкой прорезиненной тканью
    Теплостойкая голосовая обмотка
    Магнит : 220 г
  - Средняя область ..... ø42 мм
    Строчащий магнит : 19 г
  - Репродуктор высоких тонов ..... ø15 мм
- Номинальный импеданс ..... 4 ом
- Максимальная музыкальная мощность ..... 250 ватт
- Номинальная мощность ..... 35 ватт
- Материал решетки ..... Теплозащитная смола
- Вес (один динамик, включая принадлежности) ..... 0,68 кг
- Брутто вес (2 динамика, включая упаковку) ..... 1,48 кг

●规格
- 揚聲系統 ..... 同軸三路
- 揚聲器規格
  - 低音揚聲器 ..... ϕ129 毫米
    多層式雲母母體音盆
    輕量型橡膠塗覆布懸邊
    耐熱音圈
    磁鐵 : 220 公克
  - 中音揚聲器 ..... ϕ42 毫米
    磁鐵 : 19 公克
  - 高音揚聲器 ..... ϕ15 毫米
- 標稱阻抗 ..... 4 歐姆
- 最大音樂功率 ..... 250 瓦
- 額定功率 ..... 35 瓦
- 濾網材料 ..... 耐熱樹脂
- 重量（每個揚聲器包括附件在內） ..... 0.68 公斤
- 毛重（2支揚聲器，包括包裝） ..... 1.48 公斤

●المواصفات
- نظام الانتاج ..... محور متحد ثلاثة طرق
- مواصفات السماعة
  - مجهار الزيد المنخفض ..... قطر ١٢٩ مم
    مخروط قالب ميكا متعدد الطبقات
    إحاطة قماش مغطى بمطاط خفيف الوزن
    ملف صوت مقاوم للحرارة
  - مغنطيس ٢٢٠ جم
  - مجهار الزيد المتوسط ..... قطر ٤٢ مم
    مغنطيس السترونشيوم ١٩ جم
  - مجهار الزيد العالي ..... قطر ١٥ مم
- المعاوقة الأسمية ..... ٤ أوم
- أقصى قدرة موسيقية ..... ٢٥٠ وط
- القدرة الأسمية ..... ٣٥ وط
- مادة الشبك ..... راتنج عند الحرارة
- الوزن (للسماعة مع أجزاء الملحقات) ..... ٠,٦٨ كجم
- الوزن الاجمالي (السماعتين مع التغليف) ..... ١,٤٨ كجم

© PIONEER CORPORATION 2013 28-8, Honkomagome, 2-chome, Bunkyo-ku, Tokyo 113-0021, JAPAN / JAPON
MADE IN VIETNAM FABRIQUÉ AU VIÊT-NAM FABBRICATO IN VIETNAM FEITO NO VIETNÃ СДЕЛАНО В ВЬЕТНАМЕ
PIONEER EUROPE NV Haven 1087, keetberglaan 1, B-9120 Melsele, Belgium / Belgio / Belgique

●HOW TO INSTALL ●EINBAU ●MODE D'INSTALLATION ●MODO DI INSTALLAZIONE ●INSTALACION ●COMO INSTALAR ●КАК ПОДКЛЮЧИТЬ ●安裝方法 ●كيفية التركيب

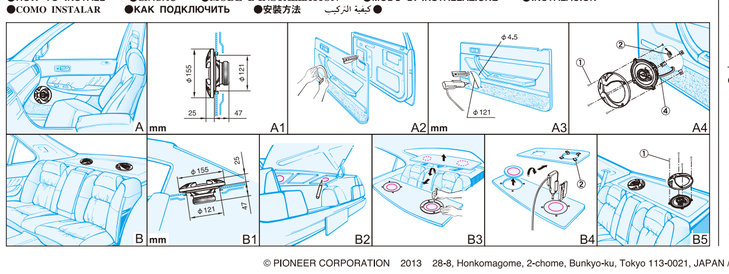

TS-R1350S/XIEL5 THF5544-C/VI