Pioneer

TS-WX610A

ACTIVE SUBWOOFER
HP DE GRAVES ACTIF
SUBWOOFER ATTIVO
АКТИВНЫЙ СУБУФЕР

TOTAL OUTPUT/SORTIE 200 W MAX.

Be sure to read this instruction manual before installing this speaker. **Vor dem Einbau des Lautsprecher, verfehlen Sie nicht diese Vorschrift zu lesen.** **Prière de lire obligatoirement ce manuel d'installation avant de monter le haut-parleur.** **Prima di installare l'altoparlante leggete tassativamente le istruzioni.** **Antes de instalar el altavoz es importante que lea estas instrucciones.** **Leia este manual de instruções antes de instalar o alto-falante.** **Обязательно прочитайте зто руководство перед подключением динамика.** **安裝揚聲器前，務須先看本使用說明書。** تأكد من قراءة كتيب التعليمات هذا قبل تركيب السماعة .

⚠WARNING
1. Before starting the installation make sure to disconnect the vehicle's negative (−) battery power cable. This will prevent possible electrical shock.
2. When wiring this unit please use the supplied connecting cords. DO NOT remove the fuses. The protection circuit will not work in case of an emergency.
3. Do not install the TS-WX610A anywhere it can get wet. Rainwater, etc. may accumulate inside the spare tire wheel compartment. Pay attention so as not to let this equipment be immersed into water. This may cause a defect in the electric system.
4. Install the TS-WX610A in a location with ventilation.
5. While driving keep your listening volume at a level which does not mask important outside traffic noises, such as emergency vehicles, etc.
6. High sound levels may cause permanent hearing loss.
7. If you store the tools using the provided bag, reliably fix it in a safe place such as in the luggage compartment or under the seat. If there are tools that do not fit into the bag, store them after reliably fixing them together with the bag in a safe place such as in the luggage compartment or under the seat. Pioneer will bear no responsibility whatsoever for deficiencies in safety due to an incorrect storage method.

⚠WARNUNG
1. Vor dem Beginn der installation ist sicherzustellen, daß das negative (−) Batteriekabel des Fahrzeugs abgetrennt ist. Dadurch wird elektrischer Schlag vermieden.
2. Zur Verkabelung dieses Gerätes sollten nur die mitgelieferten Kabel verwendet werden. Sicherstellen, daß die vor Kurzschluß schützenden Abdeckungen angebracht werden. NICHT die Sicherungen entfernen. Der Schutzschaltkreis funktioniert sonst im Notfall nicht.
3. Das Gerät TS-WX610A nicht an Orten installieren, an denen es feucht werden kann. Es ist möglich, dass sich im Fach für den Ersatzreifen Regenwasser usw. ansammelt. Achten Sie darauf, dass das Gerät nicht in Wasser getaucht wird. Dies kann zu Defekten im elektrischen System führen.
4. Bauen Sie das TS-WX610A an einer belüfteten Stelle ein.
5. Bei der Fahrt sollte der Lautstärkepegel so niedrig gehalten werden, daß er die Verkehrsgeräusche nicht übertönt, z.B.Notfallfahrzeuge usw.
6. Hohe Lautstärkepegel können einen permanenten Hörverlust zur Folge haben.
7. Wenn Sie die Originalwerkzeuge in dem zur Verfügung gestellten Beutel aufbewahren, befestigen Sie den Beutel zuverlässig an einem sicheren Ort wie zum Beispiel im Kofferraum oder unter dem Sitz. Wenn es Werkzeuge gibt, die nicht in den Beutel passen, befestigen Sie sie zusammen mit dem Beutel zuverlässig an einem sicheren Ort wie zum Beispiel im Kofferraum oder unter dem Sitz. Pioneer wird auf keinen Fall irgendwelche Verantwortung übernehmen für Sicherheitsmängel, die auf eine falsche Aufbewahrung beruhen.

⚠AVERTISSEMENT
1. Avant d'installer l'appareil, débranchez le câble du pôle moins (−) de la batterie afin d'éiter d'éventuelles décharges électriques.
2. Lorsque vous brancherez cette unté, utilisez les cordons fournis. N'ENLEVEZ PAS lews fusibles. Sinon, le circuit de protection de l'appareil ne pourra pas se déclencher en cas de provbème.
3. N'installez pas le TS-WX610A dans un endroit qui est humide ou qui pourrait le devenir. De l'eau de pluie, etc. peut s'accumuler à l'intérieur du logement de la roue de secours. Aussi, veuillez faire attention à ce que cet équipement ne soit pas immergé dans l'eau car ceci riquerait de provoquer des dérangements au niveau du système électrique.
4. Installer le modèle TS-WX610A dans un endroit ventilé.
5. Lorsque vous conduisez, maintenez le niveau d'écoute sonore suffisamment bas de façon à pouvoir entendre les bruits extérieurs de la circulation tels que les sirènes des ambulances.
6. Des niveaux sonores trop élevés peuvent entrainer une dégradation définitive du sistème auditif.
7. Si vous conservez les outils d'origine dans le sac fourni avec ceux-ci, le fixer sans faute dans un endroit sûr tel que le coffre à bagages ou sous le siège. S'il y a des outils qui ne peuvent être rangés dans le sac, les stocker après les avoir bien attachés ensemble avec le sac dans un endroit sûr tel que le coffre à bagages ou sous le siège. Pioneer n'assumera aucune responsabilité pour tout manquement aux règles de sécurité causé par une méthode de stockage incorrecte.

⚠ATTENZIONE
1. Prima di iniziare la installazione, assicurarsi di scollegare il cavo negativo dell'alimentazione della batteria (−) del veicolo. Questa precauzione permette di evitare delle eventuali scosse elettriche.
2. Quando questa unità viene collegata, utilizzare dei cavi per collegamento forniti. Assicurarsi di attaccare il coperchio di protezione contro cortocircuiti per evitare i cortocircuiti. NON RIMUOVERE i fusibili. Se non viene presa in considerazione questo fatto, il circuito di protezione non funzionerà nel caso di una emergenza.
3. Non installare il TS-WX610A la dove può diventare umido. Acqua piovana, ecc. potrebbe accumularsi nello scomparto della ruota di scorta. Fate attenzione a non lasciare l'apparecchiatura immersa nell'acqua. Ciò potrebbe danneggiare il sistema elettrico.
4. Installate il TS-WX610A in un punto ventilato.
5. Mentre si guida la macchina, mantenere il suo proprio volume di ascolto al livello che non maschera i suoni importanti del traffico dall'esterno, come per esempio ambulanze, ecc.
6. I livelli di suono alti possono causare una perdita permanente dell'udito.
7. Se conservate gli utensili originali nella borsa in dotazione, fissatela in un luogo sicuro, come il portabagagli o sotto il sedile. Se vi sono utensili che non entrano nella borsa, conservateli dopo averli fissati insieme alla borsa in un luogo sicuro, come nel portabagagli o sotto il sedile. Pioneer non si assume alcuna responsabilità per insufficiente sicurezza dovuta a un metodo di conservazione scorretto.

⚠ADVERTENCIA
1. Antes de comenzar la instalación, asegúrese de desconectar el cable del terminal negativo (−) de la batería. Esto evitará posiblesgolpes eléctricos.
2. Al conecter esta unidad use los cables de conexión suministrados. NO QUITE los fusibles, ya que en tal caso el circuito de protencción no funcionará en caso de emergencia.
3. No intasle el TS-WX610A en ninguna parte donde se pueda mojar. Existe el riesgo de que el agua de lluvia, etc. se acumule dentro del compartimiento de la rueda de repuesto. Tenga mucha atención a fin de evitar que el equipo quede sumergido en el agua, ya que esto podría ser la causa de defectos en el sistema eléctrico.
4. Instale el TS-WX610A en un lugar ventilado.
5. Mientras conduce mantenga el volumen de audición a un nivel tal que no evite escuchar importantes ruidos de tráfico externo, tales como vehículos de emergencia u otros.
6. Altos niveles de sonido pueden causar pérdida permanente de la audición.
7. Si guarda las herramientas genuinas utilizando su bolsa original, fíjelas firmemente en un lugar seguro, como el compartimiento de equipaje o debajo del asiento. Si hay alguna herramienta que no quepa dentro de la bolsa, guárdela después de haberla fijado firmemente junto con la bolsa en un lugar seguro, como el compartimiento de equipaje o debajo del asiento. Pioneer no asumirá ningún tipo de responsabilidad por fallas de seguridad causadas por un método de almacenamiento incorrecto.

⚠ADVERTÊCIA
1. Antes de iniciar a instalação, assegurar-se de desconectar o cabo de energia da bateria negativo (−) do veículo. Isto evitará possíveis choques elétricos.
2. Ao conectar esta unidade, favor usar os cabos de conexão fornecidos. Não remover os fusíveis. O circuito de proteção não funcionará em caso de emergência.
3. Não instalar o TS-WX610A em local onde possa ser molhado. Há riscos de que, por exemplo, a água da chuva se acumule no interior do compartimento do pneu sobressalente. Tenha muito cuidado para evitar que o equipamento seja coberto pela água, pois isso poderá causar defeitos no sistema elétrico.
4. Instale o TS-WX610A em um local com ventilação.
5. Enquanto dirige, manter o volume de escuta num nível que não camufle sons importantes do ambiente externo, como de veículos de emergência, etc.
6. Altos níveis de som podem causar perda permanente de audição.
7. Se você guarda as ferramentas genuínas utilizando sua bolsa original, fixe-as firmemente em um local seguro, tal como no porta-malas ou sob o assento. Se houver alguma ferramenta que não caiba dentro da bolsa, guarde-a após tê-la fixado firmemente junto com a bolsa em um lugar seguro, tal como no porta-malas ou sob o assento. A Pioneer não assume nenhuma responsabilidade por falhas de segurança causadas por um método de armazenamento inadequado.

⚠ПРЕДУПРЕЖДЕНИЕ
1. Перед установкой обязательно отсоединить отрицательный (−) кабель аккумуляторной батареи автомобиля. Зто предотвратит возможность злектрического удара.
2. При установке аппарата просьба использовать имеющиеся в комплекте соединительные шнуры. Не снимать плавкие предохранители. В противном случае в аварийной ситуации схема защиты не будет срабатывать.
3. Не устанавливать аппарат TS-WX610A в местах, где он может подвергнуться воздействию влаги. Дождевая вода и т. д., могут накапливаться внутри отсека запасного колеса шины. Обратите внимание, чтобы данное оборудование не было погружено в воду. Иначе это может приводить к повреждению электрической системы.
4. Установите TS-WX610A в вентиляционном помещении.
5. Во время езды громкость должна быть на уровне, при котором не заглушаются сигналы машин скорой помощи и.т.д.
6. Громкий звук может вызвать постоянную потерю слуха.
7. Если вы храните оригинальных инструментов фирмы с использованием приложенной сумки в качестве принадлежности, надежно прикреплять ее в безопасном месте, например, в багажном отсеке или под сиденьем. Если есть инструменты, не вкладывающиеся в сумку, сохраняйте их, надежно прикрепив их вместе с сумкой в безопасном месте, как в багажном отсеке или под сиденьем. Pioneer не несет никакой ответственности за недостаточное обеспечение безопасности из-за неправильного хранения и т. д.

⚠警告
1. 在開始安裝之前，確認有無拔除汽車負 (−) 極蓄電池電源電纜。這樣將會防止可能發生的觸電危險。
2. 當進行本機的布線時，請使用配備的聯接導線。請勿拆卸熔線。萬一發生緊急情況，保護電路將不會起作用。
3. 不要將TS-WX610A安裝在容易受潮的地方。雨水等可能會積聚於備胎室內。 請務必注意勿使本設備浸入水中。 否則會導致電氣系統發生故障。
4. 將 TS-WX610A 安裝於通風良好之處。
5. 駕駛期間，保持收聽音量於不會遮蔽重要的外部交通噪音，如救護車等的水平。
6. 高音量水平可能會導致聽覺永久性損害。
7. 使用附屬的工具袋保存正版工具時，務必確實固定於貨艙或坐位下等安全之處。若有工具不適和收藏于工具袋内時，務必與工具袋一起固定於貨艙或坐位下等安全之處保管。由於不正確的貯存方法而使安全性出現缺陷時，先鋒公司將不承擔任何責任。

⚠تحذير
١ – قبل البدء في التركيب تأكد من فصل كبل الطاقة السالب (-) لبطارية السيارة . هذا سيمنع إمكانية حدوث صدمة كهربائية .
٢ – عند توصيل أسلاك هذه الوحدة، يرجى إستخدام أسلاك التوصيل المُزودة . لا تقم بإزالة المصهرات . دائرة الحماية لن تعمل في حالة الطوارىء .
٣ – لا تقم بتركيب السماعة TS-WX610A في مكان قد تتعرض فيه للبلل . قد تتراكم مياه الأمطار، الخ في حجيرة عجل الإطار الاحتياطي . احرص على عدم ترك هذا الجهاز يغمر بالماء. قد يتسبب هذا في حدوث خلل في النظام الكهربائي.
٤ – قم بتركيب الموديل TS-WX610A في مكان جيد التهوية.
٥ – أثناء القيادة، إحتفظ بحجم الصوت في المستوى الذي لا يعوق الاصوات الهامة لحركة المرور في الخارج، مثل صوت سيارات الطوارىء، إلخ .
٦ – مستويات الصوت العالية قد تسبب فقدان دائم للسمع .
٧ – إذا كنت تخزن المعدات الأصلية باستعمال الحقيبة المرفقة، فقم بوضعها في مكان آمن مثل حجيرة الأمتعة أو أسفل المقعد. إذا كان هناك معدات لا يمكن وضعها في الحقيبة، فقم بتخزينها بعد تثبيتها بإحكام مع الحقيبة في مكان آمن مثل حجيرة الأمتعة أو أسفل المقعد. لا تتحمل Pioneer مسؤولية أي خلل في مجال السلامة ناتج عن طريقة تخزين غير صحيحة.

⚠CAUTION
1. This device is for 12 volt (−) negative ground. Please check your automobile to make sure it is this type.
2. When routing leads and cords, secure them with cable retainers and electrician's adhesive tape or shrink tubing wherever they may touch sharp edges. Keep all wiring away from hot surfaces or heater outlets to prevent short circuits. When laying the cables, pay attention that the cables are not pinched. This may cause cable breaks.
3. Refer to your car stereo's operation manual as well when installing speakers in your car.
4. When installing this equipment inside the spare tire, pay attention so as not to pinch your hands, etc.
5. When installing this equipment, be careful so as not to scratch the spare tire wheel.
6. Pay attention so as not to block the outlet of the ports with the floor mat, etc. which you layer over this equipment. The performance may deteriorate.
7. Pay attention to keep foreign matter from entering the ports of this equipment.
8. When installing this equipment, make sure that you reliably fix it according to the instructions of the manual and confirm that there are no loose screws and that there is no play.

Note:
If low frequency noise exists in head unit, noise may be amplified by TS-WX610A.

⚠VORSICHT
1. Dieses Gerät ist für Fahrzeuge mit 12-Volt-Batterie (Masse an Minuspol) ausgelegt. Stellen Sie bitte sicher, daß Ihr Fahrzeug von diesem Typ ist.
2. Drähte und Kabel sind mit Kablhaltern und Isolierband oder Isolierschlauch zu schützen, wenn sie scharfe Kanten berühren können. Führen Sie keine kabel an Oberflächen oder Heizungsöffnungen entlang, um Kurzschlüsse zu verhindern. Beim Legen der Kabel achten Sie bitte darauf, dass die Kabel nicht eingeklemmt werden. Dies kann zu Brüchen in den Kabeln führen.
3. Schlagen Sie beim Einbau der Lautsprecher in Ihr Auto auch in der Bedienungsanleitung Ihrer Auto-Stereoanlage nach.
4. Wenn Sie dieses Gerät im Ersatzreifen anbringen, achten Sie darauf, Ihre Hände usw. nicht einzuklemmen.
5. Wenn Sie dieses Gerät anbringen, geben Sie darauf acht, den Ersatzreifen nicht zu verkratzen.
6. Achten Sie darauf, die Ausgänge nicht zu blockieren, wenn Sie eine Fußbodenmatte etc. auf das Gerät legen. Dies kann die Leistung beeinträchtigen.
7. Achten Sie darauf, dass keine Fremdgegenstände in die Ausgänge dieses Gerätes gelangen.
8. Beim Einbau dieses Gerätes befestigen Sie das Gerät unbedingt zuverlässig nach den Anleitungen der Gebrauchsanweisung, und stellen Sie sicher, dass es keine lockeren Schrauben oder Spielraum gibt.

Hiweise:
Wenn niederfrequente Störungen im Hauptgerät vorhanden sind, Können diese durch das Gerät TS-WX610A verstärkt werden.

⚠ATTENTION
1. Ce dispositif est destiné à une masse négative (−) de 12 volts. Contrôler l'automobile pour être sûr qu'elle est de ce type.
2. Lors de l'acheminement des câbles et cordons, les fixer avec des attaches et du ruban adhésif isolant ou les placer dans des tubes lorsqu'ils peuvent toucher des bords affilés. Eloigner tout le câblage des surfaces ou sorties de chauffage pour éviter des court-circuits. Lorsque l'on procède à l'installation des câbles, s'assurer que les câbles ne sont pas pincés. Ceci pouvant être à l'origine de la cassure desdits câbles.
3. Se reporter aussi au mode d'emploi de l'auto-stéréo pour installer des enceintes dans une voiture.
4. Lorsque l'on installe cet équipement dans la roue de rechange, veuillez faire attention à ne pas vous coincer les mains, etc.
5. Lorsque l'on installe cet équipement, faire attention à ne pas égratigner ou endommager la roue de rechange.
6. Faire attention à ne pas bloquer la sortie des orifices avec le tapis de sol, etc. avec lequel vous recouvrez cet équipement. Les performances de l'équipement risquent d'être détériorées.
7. Faire attention à ce que des corps étrangers ne pénètrent pas dans les orifices de cet équipement.
8. Lors de l'installation de cet équipement, veiller à le fixer solidement conformément aux instructions données dans ce manuel et vérifier qu'il n'y a pas de vis desserrées et qu'il n'y a pas de jeu.

Remarque:
Les bruits basse-fréquence de la chaine stéréo de la voiture peuvent parfois être amplifiés par le TS-WX610A.

⚠PRECAZIONE
1. Questo apparecchio è per l'uso a 12 V (−) massa negativa. Controllare che la propria automobile sia di questo tipo.
2. Quando si collocano cavi e fili, fissarli con fermacavi e nastro da elettricisti o tubature restringibili dove possono toccare superfici taglienti. Tenere tutti fili lontani da superfici o uscite di riscaldamento per evitare cortocircuiti. Quando disponete i cavi, fate attenzione che non siano strozzati. Ciò potrebbe causarne la rottura.
3. Fare riferimento anche al manuale di istruzioni dell'autostereo quando si installano i diffusori nell'automobile.
4. Quando installate l'apparecchiatura nella ruota di scorta, fate attenzione a non pizzicarvi le mani, ecc.
5. Quando installate l'apparecchiatura, state attenti a non graffiare il cerchione della ruota di scorta.
6. Fate attenzione a non bloccare l'uscita delle porte con il tappetino, ecc. che ponete sull'apparecchiatura. Le prestazioni potrebbero peggiorare.
7. Fate attenzione a evitare che materiale estraneo penetri nelle porte dell'apparecchiatura.
8. Quando installate l'apparecchiatura, assicuratevi di averla fissata bene seguendo le istruzioni del manuale e controllate che non vi siano viti allentate o gioco.

Nota:
Se del rumore di frequenza bassa viene osservato nella unità principale, il rumore può essere amplificato del TS-WX610A.

⚠PRECAUCION
1. Este aparato es para el uso con 12 voltios negativo (−) en tierra. Revise su automóvil para asegurarse que es de este tipo.
2. Cuando haga el reparto de las guias y los cables, asegúrelos con fijadores para cables y cinta adhesiva de electricista o tuberfas de plástico contraído dondequiera que éstos puedan tocar bordes afliados. Mantenga todo el cableado lejos de las superficies calientes o de las salidas de calefacción para evitar cortocircuitos. Cuando coloque los cables, tenga cuidado de que no queden prensados, ya que este hecho podría ser causa de cortes en el suministro eléctrico.
3. Asimismo, también consulte con el manual de operaciones del estéreo de su coche cuando instale los altavoces en el coche.
4. Cuando instale este equipo dentro del compartimiento de la rueda de repuesto, tenga mucha atención a fin de no prensarse las manos o otras partes del cuerpo.
5. Cuando instale este equipo, hágalo con mucho cuidado a fin de no rayar la rueda del neumático de repuesto.
6. Preste mucha atención para evitar que las salidas de los puertos queden bloqueadas por la estera, etc. que coloque sobre este equipo, ya que esto podría causar el deterioro de su funcionamiento.
7. Preste mucha atención a fin de evitar que entren objetos extraños en los puertos de este equipo.
8. Cuando instale este equipo, confirme que lo ha fijado de manera confiable de acuerdo con las instrucciones del manual y confirme que no existen tornillos sueltos y que no hay juego.

Nota:
Si esiste ruido de baja frecuencia en el estéreo del automóvil, el ruido puede ser amplificado por el TS-WX610A.

⚠PRECAUÇÃO
1. Este dispositivo é para um terra negativo (−) de 12 volts. Verifíque se o de seu carro é deste tipo.
2. Qunado fazendo a ligação de fios e cabos, fixe os mesmos com fixadores de cabo e fita adesiva elétrica protegendo os mesmos em locais onde possam tocar em bordas cortantes. Mantenha toda fiação distante de superficies quentes ou saidas de aquecedor para evitar curto-circuito. Quando instalar os cabos, tenha cuidado para que eles não fiquem prensados, pois isso poderá causar cortes no fornecimento de eletricidade.
3. Refira-se também ao manual de operação do estereo de seu carro quando da instalação de alto-falantes.
4. Ao instalar o equipamento no interior do compartimento do pneu sobressalente, faça-o com muito cuidado de modo a não prender as mãos ou outras partes do corpo.
5. Ao instalar o equipamento, faça-o com muito cuidado de modo a não danificar o pneu sobressalente.
6. Preste muita atenção para assegurar que as saídas dos portos não sejam bloqueadas pelo tapete, etc. colocado sobre o equipamento, pois isso poderá causar deterioração no seu funcionamento.
7. Preste muita atenção de forma a evitar que objetos estranhos entrem nos portos deste equipamento.
8. Ao instalar este equipamento, certifique-se de que o fixou seguramente de acordo com as instruções do manual e confirme que não há parafusos frouxos e que não há jogo na fixação.

Obesarvação:
Caso exista um ruído de baixa frequência na unidade do cabeçote, este ruído poderá ser amplificado pelo TS-WX610A.

⚠ОСТОРОЖНО
1. Аппарат рассчитан на питание 12 В с заземлением отрицательного вывода (−) батареи. Просьба проверить, совпадает ли тип питания в автомобиле с зтим типом.
2. При проводке выводов и шнуров закреплять их фиксаторами и обматывать их изоляционной лентой всюду, где они могут касаться острых угло. Во избежание короткого замыкания не допускать, чтобы шнуры находились вблизи горячих поверхностей и места выхода воздуха из нагревателей. При прокладке кабелей, обратите внимание, что не ущипнули их, что может привести к повреждению кабелей.
3. При установке громкоговорителя в автомобиле обращайтесь также к руководству по пользованию автомобильной стереосистемой.
4. При установке этого оборудования внутри запасной шины, обратите внимание, чтобы не прищемить пальцы и т. д.
5. При установке этого оборудования, будьте осторожны, чтобы не поцарапать запасного колеса шины.
6. Обратите внимание, чтобы не блокировать отверстий розетки питания ковриком на полу кузова и т. п., который покрывает оборудование. Это может приводить к снижению производительности.
7. Обратите внимание, чтобы предотвращать какое-нибудь постороннее вещество от входа в отверстия розетки питания этого оборудования.
8. При установке этого оборудования, убедитесь, что оно надежно закреплено в соответствии с указаниями в руководстве по эксплуатации, и проверьте на отсутствие ослабления и холостого хода винтов.

Примечание:
Воспроизводимый главным аппаратом низкочастотный шум может усиливаться аппаратом TS-WX610A.

⚠注意
1. 機爲12 伏特負 (−) 極接地用。請確認自己的汽車是否符合本類型。
2. 當選定導線或軟線的路線時，對於可能會接觸尖銳的邊緣的部位，請使用電纜保持器和電工用粘膠帶或收縮管來加以固定。保持全部布線遠離表面或取暖裝置出風口，以免造成短路。布線之時，務請注意不可夾著電纜，否則有斷線之憂。
3. 在汽車内安裝揚聲器時，請同時參照汽車立體聲音響裝置的使用說明書。
4. 當安裝本設備於備胎内時，請注意切勿夾住手指等。
5. 當安裝本設備時，請注意切勿刮傷備胎。
6. 注意請勿使鋪在本設備上的墊子等堵住端子出口，以免造成性能退化。
7. 請注意勿使異物進入本設備端口内。
8. 安裝此設備時，請您務必確實依據安裝手冊操作，並且確認螺釘沒有鬆動和遊隙。

注意：
如果低頻噪音存在於主控制裝置中，噪音可能被 TS-WX610A 型放大。

⚠ تنبيه
١. يعمل هذا الجهاز على أرضي سالب (-) ١٢ فولت . نرجو التأكد من أن سيارتك بها نفس النوع .
٢. عند تحديد أسلاك التوصيل و الكبلات، ثبتهم بواسطة كوابح الكبلات و شريط لصق كهربي أو تغليف أنبوبي منكمش كلما لامسوا حواف حادة . إحتفظ بكل التوصيلات بعيداً عن الأسطح أو منافذ التدفئة لمنع حدوث قصر دائرة . عند تثبيت الكبلات، احرص على عدم احتباس الكبلات. قد يتسبب هذا في قطع الكبل.
٣. إرجع إلى دليل تشغيل أستريو سيارتك أيضاً عند تركيب السماعات في سيارتك .
٤. عند تركيب هذا الجهاز داخل إطار احتياطي، احرص على عدم احتباس يديك الخ.
٥. عند تركيب هذا الجهاز، انتبه كي لا تخدش عجل الإطار الاحتياطي.
٦. احرص على عدم سد مخرج المنافذ بغطاء الأرضية، الخ الذي تضعه فوق الجهاز . فقد يتدنى مستوى الأداء.
٧. احرص على عدم دخول المواد الغريبة في منافذ هذا الجهاز.
٨. عند تركيب هذا الجهاز، تأكد من أنك قمت بتركيبه بشكل موثوق وفقًا للتعليمات الواردة في الدليل وتحقق من عدم وجود ارتخاء في البراغي أو تحركها.

ملاحظة :
إذا كانت هناك ضوضاء ذات تردد منخفض في الوحدة الرئيسية .
فقد يتم تضخيم الضوضاء بواسطة TS-WX610A.

● FEATURES
1. SPACE SAVING ACTIVE SUBWOOFER FOR USE IN SPARE TIRE WHEEL COMPARTMENT
2. 6TH ORDER BANDPASS SYSTEM FOR POWERFUL BASS PERFORMANCE
3. BUILT-IN MOSFET 200 W POWER AMPLIFIER
4. WIRED REMOTE CONTROL FOR EASY TUNING

● MERKMALE
1. PLATZSPARENDER AKTIVER SUBWOOFER FÜR DEN GEBRAUCH IM ERSATZREIFENFACH
2. BANDPASS SYSTEM SECHSTER ORDNUNG FÜR KRAFTVOLLE BASSLEISTUNG
3. EINGEBAUTER MOSFET 200 W POWER VERSTÄRKER
4. MIT KABEL VERBUNDENE FERNBEDIENUNG FÜR LEICHTES TUNING

● CARACTERISTIQUES
1. HP DE GRAVES ACTIF ECONOMISANT L'ESPACE A UTILISER DANS LE LOGEMENT DE LA ROUE DE SECOURS
2. SYSTEME DE BANDE PASSANTE DU 6e ORDRE POUR DE PUISSANTES PERFORMANCES DES GRAVES
3. AMPLIFICATEUR DE PUISSANCE 200 W MOSFET INTEGRE
4. COMMANDE A DISTANCE CABLEE POUR UN REGLAGE FACILE DE LA SYNTONISATION

● CARATTERISTICHE
1. SUBWOOFER ATTIVO SALVA SPAZIO PER USO NELLO SCOMPARTO DELLA RUOTA DI SCORTA
2. SISTEMA PASSA BANDA 6° ORDINE PER POTENTI PRESTAZIONI DEL BASSO
3. AMPLIFICATORE 200 W POTENZA CON MOSFET INCORPORATO
4. COMANDO A DISTANZA VIA CAVO PER FACILE MODULAZIONE

● CHARACTERISTICAS
1. ALTAVOZ DE GRAVES ACTIVO PARA USO EN EL COMPARTIMIENTO DE LA RUEDA DE REPUESTO DADO SU TAMAÑO COMPACTO
2. SISTEMA PASO BANDA DE SEXTO ORDEN PARA OBTENER UN POTENTE RENDIMIENTO DE BAJOS
3. AMPLIFICADOR DE 200 W DE POTENCIA CON MOSFET INCORPORADO
4. CONTROL A DISTANCIA POR CABLE PARA REALIZAR UNA FÁCIL SINTONÍA

● CARACTERÍSTIAS
1. ALTO-FALANTE DE GRAVES ATIVO PARA USO NO COMPARTIMENTO DO PNEU SOBRESSALENTE DEVIDO AO SEU TAMANHO COMPACTO
2. SISTEMA DE BANDPASS DE SEXTA ORDEM PARA OBTER UM POTENTE DESEMPENHO DE BAIXO
3. AMPLIFICADOR DE 200 W DE POTÊNCIA COM MOSFET INCORPORADO
4. CONTROLE REMOTO POR CABO PARA REALIZAR UMA FÁCIL SINTONIA

● ОСОБЕННОСТИ
1. МАЛОГАБАРИТНЫЙ АКТИВНЫЙ СУБУФЕР ДЛЯ ПРИМЕНЕНИЯ В ОТСЕКЕ ЗАПАСНЫХ ШИН
2. СИСТЕМА С ПОЛОСОВЫМ ФИЛЬТРОМ ШЕСТОГО ПОРЯДКА ДЛЯ МОЩНЫХ ХАРАКТЕРИСТИК НИЗКОВЫХ ЗВУКОВЫХ ЧАСТОТ
3. УСИЛИТЕЛЬ МОЩНОСТИ СО ВСТРОЕННЫМ MOSFET 200 Вт
4. ДИСТАНЦИОННОЕ УПРАВЛЕНИЕ ПО ПРОВОДНОЙ ЛИНИИ ДЛЯ НАСТРОЙКИ С ПРОСТЫМ УПРАВЛЕНИЕМ

● 特點
1. 用于備胎室内的省空間主動式超低音揚聲器
2. 具有強勁低音表現的六階帶通低音揚聲器系統
3. 内置200瓦MOSFET功放
4. 有線遙控更方便調音

● المميزات
١ – مجهار ترددات خفيضة فرعي فعال ذو حيز محدود للاستعمال في حجيرة عجل الإطار الاحتياطي.
٢ – نظام تمرير نطاقي سداسي الترتيب لأداء جهير قوي
٣ – مضخم TEFSOM داخلي بقدرة ٢٠٠ وات
٤ – تحكم سلكي عن بعد لموالفة سهلة

● CONNECTIONS ● VERBINDUNGEN ● CONNEXIONS ● CONNESSIONI ● CONEXIONES ● CONEXÕES ● ПОДКЛЮЧЕНИЕ ● 聯接 ● التوصيلات

Wiring Example 1 (Speaker line Input system)
Anschlußbeispiel 1 (Lautsprecher-Line-Eingangs-System)
Exemple de branchement des fils 1 (Système d'entrée du haut-parleur)
Esempio di cablaggio 1 (Sistema dell'ingresso della linea degli altoparlanti)
Ejemplos de alambrado 1 (Sistema entrata de la línea del altavoz)
Exemplo de fiação 1 (Sistema de entra de linha do alto-falante)
Пример соединений 1 (система с использованием линейного входа акустической системы)
布線例 1 (揚聲器線路輸入系統)
مثال للتوصيلات ١ (نظام دخل خط السماعة)

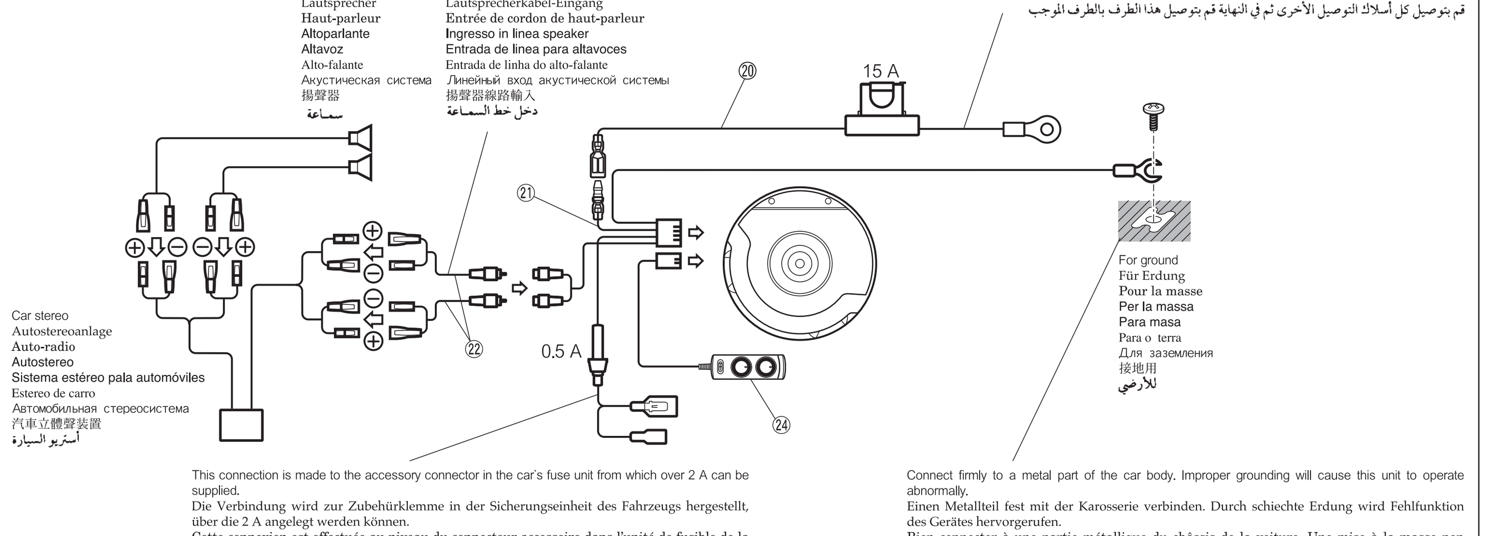

Connect all the other leads, and finally connect this terminal to the positive (+) terminal of the battery.
Alle anderen Leitungen anschließen, und danach diese Klemme an die positive (+) Klemme der Batterie anschließen.
Connecter tous les autres fils, et en dernier lieu connecter cette borne à la borne positive (+) de la batterie.
Collegara tutti gli altri fili, e collegare per ultimo questo terminale al morsetto (+) positivo della batteria.
Conecte todos los demás cables, y finalmente conecte este terminal al terminal positivo (+) de la batteria.
Conectar todos os outros condutores, e finalmente conectar este terminal ao terminal positivo (+) da bateria.
Подсоединить все другие выводы и в заключение соединить зто гнездо с положительным (+) гнездом батареи.
連接所有其他的線路，最後再將本端子連接到電池的正級上。
قم بتوصيل كل أسلاك التوصيل الأخرى ثم في النهاية قم بتوصيل هذا الطرف بالطرف الموجب

This connection is made to the accessory connector in the car's fuse unit from which over 2 A can be supplied.
Die Verbindung wird zur Zubehürklemme in der Sicherungseinheit des Fahrzeugs hergestellt, über die 2 A angelegt werden können.
Cette connexion est effectuée au niveau du connecteur accessoire dans l'unité de fusible de la voiture et à partir duquel plus de 2 A peuvent être fournis.
Questo collegamento va eseguito al connettore accessorio nell'unità fusibile dell'auto da cui possono essere forniti oltre 2 A.
Esta conexión se realizará al conector para accesorios de la unidad de fusibles del automóvil que pueda suministrar más de 2 A.
Esta conexão é feita com o conector de accessório na unidade de fusível do carro, de onde mais de 2 A podem ser alimentados.
Подсоединяется к дополнительному соединителю патрона с плавкими предохранителями автомобиля, от которого возможна подача тока силой более 2 А.
本聯接對能够供應大於2 A電流的汽車保險絲組件中的附屬聯接器進行。
يركب هذا التوصيل في وصلة الملحقات في وحدة مصهرات السيارة و التي تستطيع إتاحة أكثر من ٢ أمبير .

Connect firmly to a metal part of the car body. Improper grounding will cause this unit to operate abnormally.
Einen Metallteil fest mit der Karosserie verbinden. Durch schiechte Erdung wird Fehlfunktion des Gerätes hervorgerufen.
Bien connecter à une partie métallique du châssis de la voiture. Une mise à la masse non correcte amènera un fonctionnement incorrect de l'appareil.
Collegare saldamente ad una parte metallica dll'auto. Una messa a terra scorretta causa malfunzionamenti dell'apparecchio.
Conecte firmemente a una parte metálica de la carrocería del automóvil. Una puesta a masa incorrecta causará el funcionamiento anormal de esta unidad.
Ligado firmemente a uma parte metálica da carrosseria do carro. Caso contrário a unidade poderá operar deficientemente.
Надежно соединить с металлической частью кузова автомобиля. Неправильное заземление будет приводить к нарушениям в работе аппарата.
要確實聯接到車身的金屬部分。接地不正確將會造成本裝置動作異常。
صل بإحكام إلى جزء معدني في هيكل السيارة . التأريض الغير مناسب سيؤدي إلى أن تعمل الوحدة بطريقة غير عادية .

Wiring Example 2 (RCA Input system)
Anschlußbeispiel 2 (RCA-Eingangs-System)
Exemple de branchement 2 (Systéme d'entrée RCA)
Esempio di cablaggio 2 (Sistema dell'ingresso RCA)
Ejemplos de alambrado 2 (Sistema de entrata RCA)
Exemplo de fiação 2 (Sistema de enrada do RCA)
Пример соединений 2 (система с использованием входа типа RCA)
布線例 2 (RCA 輸入系統)
مثال للتوصيلات ٢ (نظام دخل RCA)

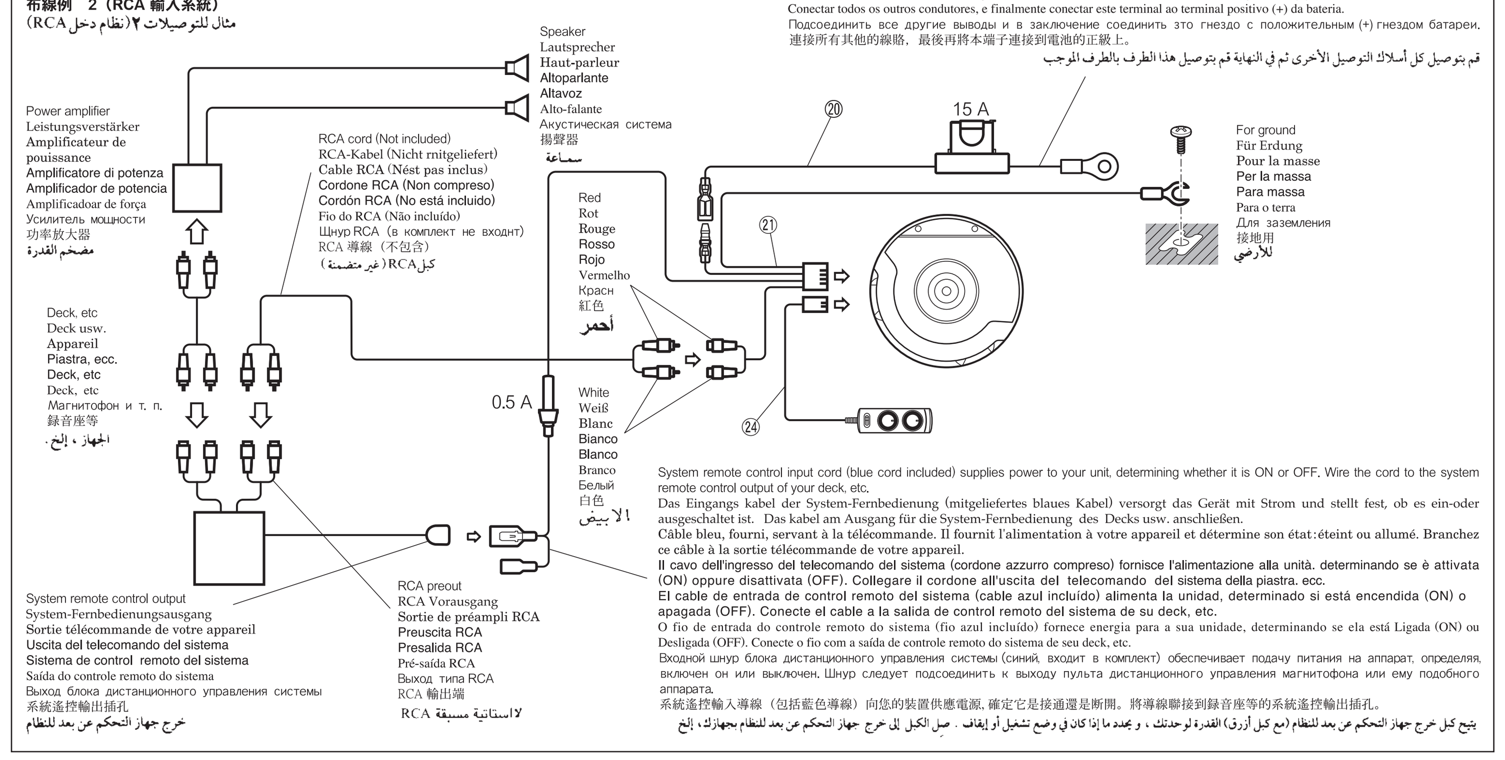

Connect all the other leads, and finally connect this terminal to the positive (+) terminal of the battery.
Alle anderen Leitungen anschließen, und danach diese Klemme an die positive (+) Klemme der Batterie anschließen.
Connecter tous les autres fils, et en dernier lieu connecter cette borne à la borne positive (+) de la batterie.
Collegara tutti gli altri fili, e collegare per ultimo questo terminale al morsetto (+) positivo della batteria.
Conecte todos los demás cables, y finalmente conecte este terminal al terminal positivo (+) de la batteria.
Conectar todos os outros condutores, e finalmente conectar este terminal ao terminal positivo (+) da bateria.
Подсоединить все другие выводы и в заключение соединить зто гнездо с положительным (+) гнездом батареи.
連接所有其他的線路，最後再將本端子連接到電池的正級上。
قم بتوصيل كل أسلاك التوصيل الأخرى ثم في النهاية قم بتوصيل هذا الطرف بالطرف الموجب

System remote control input cord (blue cord included) supplies power to your unit, determining whether it is ON or OFF. Wire the cord to the system remote control output of your deck, etc.
Das Eingangs kabel der System-Fernbedienung (mitgeliefertes blaues Kabel) versorgt das Gerät mit Strom und stellt fest, ob es ein-oder ausgeschaltet ist. Das kabel am Ausgang für die System-Fernbedienung des Decks usw. anschließen.
Câble bleu, fourni, servant à la télécommande. Il fournit l'alimentation à votre appareil et détermine son état:éteint ou allumé. Branchez ce câble à la sortie télécommande de votre appareil.
Il cavo dell'ingresso del telecomando del sistema (cordone azzurro compreso) fornisce l'alimentazione alla unità. determinando se è attivata (ON) oppure disattivata (OFF). Collegare il cordone all'uscita del telecomando del sistema della piastra. ecc.
El cable de entrada de control remoto del sistema (cable azul incluído) alimenta la unidad, determinado si está encendida (ON) o apagada (OFF). Conecte el cable a la salida de control remoto del sistema de su deck, etc.
O fio de entrada do controle remoto do sistema (fio azul incluído) fornece energia para a sua unidade, determinando se ela está Ligada (ON) ou Desligada (OFF). Conecte o fio com a saída de controle remoto do sistema de seu deck, etc.
Входной шнур блока дистанционного управления системы (синий, входит в комплект) обеспечивает подачу питания на аппарат, определяя, включен он или выключен. Шнур следует подсоединить к выходу пульта дистанционного управления магнитофона или ему подобного аппарата.
系統遙控輸入導線（包括藍色導線）向您的裝置供應電源，確定它是接通還是斷開。將導線聯接到錄音座等的系統遙控輸出插孔。
يتيح كبل خرج جهاز التحكم عن بعد للنظام (مع كبل أزرق) القدرة لوحدتك ، و يحدد ما إذا كان في وضع تشغيل أو إيقاف . صِل الكبل إلى خرج جهاز التحكم عن بعد للنظام بجهازك ، إلخ

FINAL STEP OF THE INSTALLATION Finish the installation by reconnecting the vehicle's negative (−) battery lead.
ABSCHLUSS DER INSTALLATION Die installation durch den Anschluß des negativen Batteriekabels (−) des Fahrzeugs beenden.
ETAPES FINALES DE L'INSTALLATION Finissez l'installation en rebranchant le fil moins (−) de la batterie.
OPERAZIONE FINALE PER L'INSTALLAZIONE Completare la installazione collegando di nuovo il filo negativo della batteria (−) del veicolo.
PASO FINAL DE LA INSTALACION Termine la instalación reconectando el cable negativo (−) de la batería del vehículo.
ETAPA FINAL DA INSTALAÇÃO Termine a instalação reconectando o fio do polo negativo (−) da bateria do carro.
ЗАКЛЮЧИТЕЛЬНАЯ СТАДИЯ УСТАНОВКИ Установка завершается соединением отрицательного (−) вывода аккумуляторной батареи автомобиля.
安裝最後步驟 通過重新聯接汽車的負極 (−) 蓄電池導線來完成安裝。
الخطوة الأخيرة للتركيب إنهي التركيب بإعادة وصل سلك توصيل بطارية السيارة السالب (-) .

● CONTROLS AND THEIR USE
● BEDIENELEMENTE UND IHRE VERWENDUNG
● UTILISATION DES PARA METRES DE CONTROLE
● CONTROLLI ED IL LORO USO
● CONTROLES Y SU USO
● CONTROLES E SEU USO
● ОРГАНЫ УПРАВЛЕНИЯ И ПОЛЬЗОВАНИЕ ИМИ
● 控制器及其使用方法
● مفاتيح التحكم و إستخداماتهم

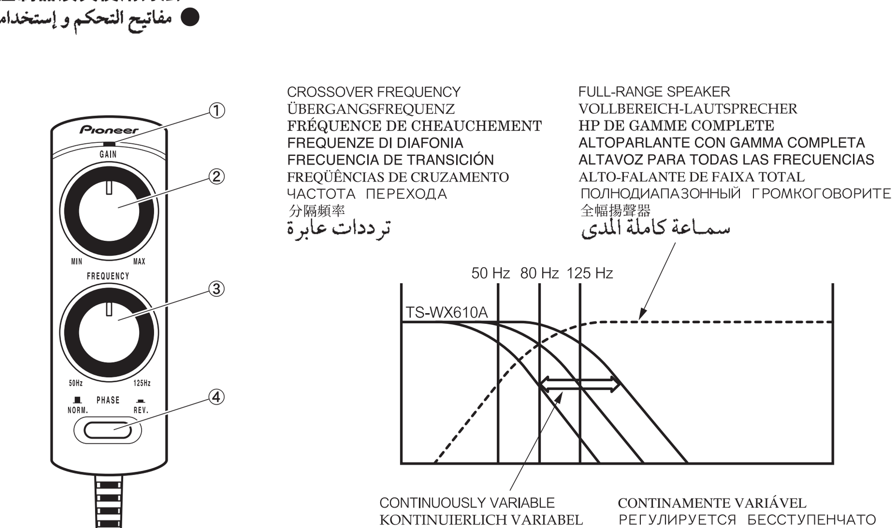

① Power indicator
Lights up when power is turned on.
② Gain control
Use this countrol to set the desired gain level.
③ Frequency control
Turn this knob to change the frequency during sound reproduction.
Set the knob to the bass setting of your choice (continuously variable from 50 Hz to 125 Hz).
④ Phase switch
Use switch to select the phase according to the system.

① Kontrolleuchte
Leuchetet, wenn die Stromversorgung eingeschaltet ist.
② Verstärkungsregler
Mit diesem Schalter wird die Verstärkungspegel eingestellt.
③ Frequenz-Regler
Mit diesem Regler wird die Frequenz während der Wiedergabe geändert.
Den Regler nach Wunsch einstellen. (Einstellung von 50 Hz bis 125 Hz möglich.)
④ Phasenschalter
Mit diesem schalter wird die Phase entsprechend dem System ausgewählt.

① Témoin d'alimentation
S'allume quand l'appareil fonctionne.
② Réglage du gain
Permet de régler le niveau du gain.
③ Réglage de la tonalité
Tournez ce bouton pour régler la tonalité.
Positionnez le bouton sur le réglage des graves qui vous plaît réglage est continu entre 50 Hz et 125 Hz.
④ Sélection de la phase
Utilisez cet interrupteur pour régler la phase en fonction de votre système.

① Indicatore di alimentazione
Si illumina quand l'apparecchio è acceso.
② Controllo de guadagno
Usare questo comando per stabilire il livello di guandagno desiderato.
③ Controllo della frequenza
Girare questo qulsante per cambiare la frequenza durante la riproduzione del suono.
Regolare il pulsante al livello dei bassi della vostra scelta (variablile continuo da 50 Hz a 125 Hz).
④ Interruttore di face
Usare l'interruttore per selezionare la face a seconda del sistema.

① Indicador de encendido
Se eneiende cuando la unidad está encendida.
② Control de ganancia
Use esta control para fijar el nivel de ganancia deseada.
③ Control de frecuencia
Gire esta perilla para cambiar la frecuencia durante la reproducción del sonido.
Ajuste la perilla para ajustar el bajo a elección (variable continuo desde 50 Hz a 125 Hz)
④ Conmutador de fase
Use el conmutador para seleccionar la fase de acuerdo al sistema.

① Indicador de força
Ilumina-se quando a força é ligada.
② Controle de amplificação
Use este controle para fixar o nivel desejado de amplificação.
③ Controle de freqüência
Girar este comando para mudar a freqüência durante a reprodução sonora.
Acerte o botão ao ajuste de baixo de sua escolha (continuamente variável de 50 Hz a 125 Hz).
④ Interruptor de fase
Use o interruptor para selecionar a fase que corresponda ao sistema.

① Индикатор питания
Загорается при включении питания.
② Регулятор усиления
Используется для установки нужного уровня усиления.
③ Реяулировка частоты
Поворотом этой ручки во время воспроизведения звука меняется частота.
Ручку устанавливать в положение, соответствующее нужному низкочастотному звучанию (регулируется бесступенчато в интервале 50 Гц к 125 Гц).
④ Переключатель фзы
Используется для выбора фазы в зависимости от системы.

① 電源指示燈
接通電源時發亮。
② 增益調節旋鈕
用以設定希望的增益電平。
③ 頻率控制
當聲音重複出限時，旋轉此鈕改變頻率。
將此鈕設定在低重音處 (在50 Hz到125 Hz之間變化)。
④ 相位開關
用以根據系統選擇相位。

① مبين الطاقة
يضيء عند توصيل الطاقة .
② التحكم في الكسب
إستخدم مفتاح التحكم هذا لضبط مستوى الكسب المرغوب .
③ التحكم في التردد
قم بإدارة هذا المقبض لتغيير التردد أثناء إعادة إصدار الصوت .
قم بضبط المقبض على وضع الضبط المفضل لديك للأصوات العميقة المنخفضة (متغير بصفة مستمرة من ٥٠ كيلوهرتز حتى ١٢٥ كيلوهرتز) .
④ مفتاح الطور
إستخدم المفتاح لإختيار الطور طبقاً للنظام المستخدم .

● SPECIFICATIONS
· Speaker specifications
Size ········ ϕ 100(3-7/8" Dia.) mm×2
High compliance, rolled edge
Heat-resistant voice coil
Strontium magnet : 280 g (10 oz)
· Amplifier
Max. Power output ········ 100 W×2 (80 Hz, 30 % THD)
DIN output power (DIN45324, 80 Hz, 2.0 Ω+B=14.4 V) ········ 70 W×2
INPUT LEVEL (at Gain Max)
(RCA) ········ 60 mV+60 mV/20 kΩ
(Speaker line) ········ 1.2 V+1.2 V/5 kΩ
Power source ········ DC 14.4 V (10.8 V to 15.6 V allowable)
Max. current consumption ········ 14 A
Grounding ········ Negative ground
· Speaker system ········ 6th Order Bandpass System
· Cabinet material ········ High-density compound resin
· Sensitivity ········ 101 dB
· Size ········ ϕ 338 mm (13-1/4" Dia.)×145 mm (5-3/4")(H)
· Weight (including accessory parts) ········ 5.93 kg (13 lb 1 oz)
· Gross weight (including packaging) ········ 7.37 kg (16 lb 4 oz)

Note :
Specifications and the design are subject to possible modification without notice due to improvements.

● TECHNISCHE EINZELEHITEN
· Beschreibung der Lautsprecher
Größe ········ ϕ 100 mm×2
Runde kante mit höher Biegsamkeit
Hitzebeständige Stimmenspule
Strontiummagnet : 280 g
· Verstärker
Max. Ausganesleistung ········ 100 W×2 (80 Hz, 30 % THD)
DIN Ausganesleistung (DIN 45324, 80 Hz, 2.0 Ω+B=14.4 V) ········ 70 W×2
Eingangspegel (bei max. Verstärkung)
(RCA) ········ 60 mV+60 mV/20 kΩ
(Lautsprechereingang) ········ 1,2 V+1,2 V/5 kΩ
Stromversorgung ········ Gleichstrom 14,4 V(10,8 V bis 15,6 V möglich)
Max. Nennaufnahme ········ 14 A
Erdung ········ Negative Masse
· Lautsprecher-System ········ Bandpass System sechster Ordnung
· Chassismaterial ········ Hochdichtes Verbund-Kunstharz
· Empfindlichkeit ········ 101 dB
· Größe ········ ϕ 338 mm×145 mm (H)
· Gewicht (inkl. Zubehör) ········ 5,93 kg
· Gesamtgewicht (inkl. Verpackung) ········ 7,37 kg

Hinweis :
Anderungen der technischen Daten und des Designs bleiben aufgrund von Produkfverbesserungen ohne Ankündigung vorbehalten.

● CARACTERISTIQUES
· Spécifications des haut-parleurs
Diamètre ········ ϕ 100 mm×2
Grande élasticité acoustique, bord arrondi
Bobine mobile résistante à la chaleur
Aimant au strontium : 280 g
· Amplificateur
Sortie de puissance maxi ········ 100 W×2 (80 Hz, 30 % THD)
Puissance de sortie DIN (DIN 45324, 80 Hz, 2.0 Ω+B=14,4 V) ········ 70 W×2
NIVEAU D'ENTREE (al Calw Max.)
(RCA) ········ 60 mV+60 mV/20 kΩ
(Prise du haut-parleur) ········ 1,2 V+1,2 V/5 kΩ
Alimentation ········ 14,4 V CC (tolérance de 10,8 V à 15,6 V)
Consommation maximale de courant ········ 14 A
Masse ········ Pôle moins
· Système de haut-parleur ········ Système de bande passante du 6e ordre
· Matériau du coffret ········ Résine mixte haute densité
· Sensibillité ········ 101 dB
· Dimensions ········ ϕ 338 mm×145 mm (H)
· Poids (y compris pièces accessoires) ········ 5,93 kg
· Poids brut (y compris emballage) ········ 7,37 kg

Remarque :
Suite aux améliorations apportées à ces équipements, leurs caractéristiques et leur conception peuvent être sujettes à modification sans préavis.

● DATI TECNICI
· Charatteristiche del diffusore
Misura ········ ϕ 100 mm×2
Alta cedevolezza, profilo arrotondato
Bobina di voce resistente al calore
Magnete allo stronzio : 280 g
· Amplificatore
Uscita di potenza mass ········ 100 W×2 (80 Hz, 30 % THD)
Alimentazione in uscita DIN (DIN 45324, 80 Hz, 2.0 Ω+B=14,4 V) ········ 70 W×2
LIVELLO DI INGRESSO (ai guadagno mass.)
(RCA) ········ 60 mV+60 mV/20 kΩ
(Linea degli altoparlanti) ········ 1,2 V+1,2 V/5 kΩ
Fonte dell'alimentazione ········ CC14,4 V (10,8 V a 15,6 V ammissibile)
Consumo di corrente massio ········ 14 A
Messa alla massa ········ Messa alla massa negativa
· Sistema altoparlante ········ Sistema Passa Banda 6° Ordine
· Materiale mobiletto contenitore ········ Composto in resina ad alta densià
· Sensibilità ········ 101 dB
· Dimensioni ········ ϕ 338 mm×145 mm (A)
· Peso (comprensivo degll accessori) ········ 5,93 kg
· Peso lordo (comprensivo dell'imballaggio) ········ 7,37 kg

Nota :
Le specificazioni ed design sono soggetti a delle modificazioni senza avviso per miglioramenti.

● ESPECIFICACIONE
· Especificaciones del altavoz
Tamaño ········ ϕ 100 mm×2
Alta elasticidad, borde laminado
Bobina de vos resistente al calor
Imán de estroncio : 280 g
· Amplificador
Potencia máx. de salida ········ 100 W×2 (80 Hz, 30 % THD)
Energía de salida DIN (DIN 45324, 80 Hz, 2.0 Ω+B=14,4 V) ········ 70 W×2
NIVEL DE ENTRADA (a ganancia máxima)
(RCA) ········ 60 mV+60 mV/20 kΩ
(Linea de altavoz) ········ 1,2 V+1,2 V/5 kΩ
Fuente de alimentación ········ 14,4 V C.C. (10,8 V a 15,6 V permisible)
Consumo de corriente máximo ········ 14 A
Puesta a tierra ········ Tierra negativa
· Sistema de altavoces ········ Sistema paso banda de sexto orden
· Material del gabinete ········ Resina compueste de alta densidad
· Sensibilidad ········ 101 dB
· Tamaño ········ ϕ 338 mm×145 mm (Al)
· Peso (incluyendo accesorios) ········ 5,93 kg
· Pesos bruto (incluyendo embalaje) ········ 7,37 kg

Note :
Las especificaciones y el diseño están sujetos a posibles modificaciones sin aviso debido a mejoras.

● ESPECIFICAÇÕES
· Especificações do alto-falante
Tamanho ········ ϕ 100 mm×2
Borda ondulada de alta fidelidade
Bobina de voz resistente ao calor
Magneto de estrôncio : 280 g
· Amplificador
Saída máxima de força ········ 100 W×2 (80 Hz, 30 % THD)
Corrente de saída DIN (DIN 45324, 80 Hz, 2.0 Ω+B=14.4 V) ········ 70 W×2
N'ível de entrada (amplificação máxima)
(RCA) ········ 60 mV+60 mV/20 kΩ
(Linha do alto-falante) ········ 1,2 V+1,2 V/5 kΩ
Alimentação de força ········ CC14.4 V (10.8 V a 15.6 V permissível)
Consumo máx de corrente ········ 14 A
Terra ········ Terra negativo
· Sistema do alto-falante ········ Sistema de bandpass de sexta ordem
· Material da cabine ········ Resina composta de alta densidade
· Sensibilidade ········ 101 dB
· Tamanho ········ ϕ 338 mm×145 mm (A)
· Peso (incl. acessórios) ········ 5,93 kg
· Peso bruto (incl. embalagem) ········ 7,37 kg

Observação :
As especificações e o desenho estão sujeitos a eventuais modificações para melhoramento e sem aviso prévio.

● ТЕХНИЧЕСКИЕ ХАРАКТЕРИСТИКИ
· Технические характеристики акустической системы
Размер ········ ϕ 100 мм ×2
Высокая податлвость, завернутая кромка
Термоустойчивад звуковая катушка
Стронциевый магнит : 280 г
· Усилитель
Макс. Выходная мощность ········ 100 Вт×2 (80 Гц, суммарный коэффициент гармоник 30 %)
Выходная мощность DIN (DIN45324, 80 Гц, 2.0 Ом + B =14,4 В) ········ 70 Вт×2
Уровень входного сигнала (при максимальном усилении)
(RCA) ········ 60 мВ+60 мВ /20 кОм
(Линейный выход акустической системы) ··· 1,2 В+1,2 В/5 кОм
Источник питания ········ 14,4 В постоянного тока (допустимый интервал 10,8 к 15,6 В)
Макс. потребляемый ток ········ 14 A
Заземление ········ Через отрицательный вывод
· Акустическая система ········ Система с полосовым фильтром 6-го порядка
· Материал корпуса ········ Многослойная смола высокой плотности
· Чувствительность ········ 101 дБ
· Размер ········ ϕ 338 мм ×145 мм (В)
· Вес (с дополнительны ми частями) ········ 5,93 кг
· Вес брутто (с упаковкой) ········ 7,37 кг
· Срок службы ········ 6 лет (※)

Примечание :
Из-за внесения усовершенствований возможно изменение технических характеристик и дизайна без соответствующего уведомления.

※ Information Note for Customers in Russia and CIS countries.
Information-l'attention des clients de Russie et des pays de la CEI.
Nota informativa per i consumatori della Russia e dei paesi del CIS.
Информация для потребителей в России и СНГ.

● 規格
· 揚聲器規格
尺寸 ········ ϕ 100 毫米×2
高聲性，滾邊
耐熱音圈
鍶磁鐵 : 280 克
· 放大器
最大功率輸出 ········ 100 瓦特×2 (80 赫茲，30 %THD)
DIN輸出 (DIN45324，80 赫茲, 2.0 歐姆 + B ＝14.4 伏特) ········ 70 瓦特×2
輸入電平 (於最大增益)
(RCA) ········ 60 毫伏特 + 60 毫伏特/20 千歐姆
(揚聲器綫路) ········ 1.2 伏特 + 1.2 伏特/5 千歐姆
電源 ········ 直流14.4 伏特 (允許10.8 伏～15.6 伏特)
最大電流消耗 ········ 14 安培
接地 ········ 負接地
· 揚聲器系統 ········ 六階帶通低音揚聲器系統
· 音箱材料 ········ 高密度混合樹脂
· 靈敏度 ········ 101 分貝
· 外形尺寸 ········ ϕ 338 毫米×145 毫米 (高)
· 重量 (包括附件) ········ 5.93 公斤
· 毛重 (包括包裝物) ········ 7.37 公斤

注意 :
爲產品改進，規格和設計可能會有變更，恕不另行通知。

● المواصفات
● مواصفات السماعات
المقاس ········ قطر ١٠٠ مم × ٢
عالي الإستجابة بحافة ملفوفة
ملف صوت مقاوم للحرارة
مغناطيس سترونتيوم : ٢٨٠ جم
● المكبر
طاقة الخرج القصوى ········ ١٠٠ واط × ٢ (٨٠ هرتز ٣٠ ٪ THD)
قدرة خرج بمقاييس DIN (DIN45324 ، ٨٠ هرتز ، ٢,٠ أوم + B = ١٤,٤ فولت) ········ ٧٠ وات × ٢
مستوى الإدخال (عند أقصى كسب)
(RCA) ········ ٦٠ ميللي فولت + ٦٠ ميللي فولت/ ٢٠ كيلوأوم
(خط السماعات) ········ ١,٢ فولت + ١,٢ فولت/ ٥ كيلوأوم
مصدر الطاقة ········ تيار مستمر ١٤,٤ فولت (٨,١٠ ~ ١٥,٦ فولت مسموح بها)
أقصى إستهلاك للتيار ········ ١٤ أمبير
التوصيل بالأرض ········ أرضي سالب
● نظام السماعات ········ نظام تمرير نطاقي سداسي الترتيب
● مادة الكابينة ········ راتنج مركب عالي الكثافة
● الحساسية ········ ١٠١ ديسيبل
● الحجم ········ قطر ٣٣٨ مم × ١٤٥ مم (إرتفاع)
● الوزن (شاملاً الأجزاء الملحقة) ········ ٥,٩٣ كجم
● الوزن الإجمالي (شاملاً التغليف) ········ ٧,٣٧ كجم

ملاحظة :
المواصفات والتصميم عُرضة للتغيير بدون إشعار سابق بغرض التطوير.

TS-WX610A

TOTAL OUTPUT/SORTIE 200 W MAX.

ACTIVE SUBWOOFER
HP DE GRAVES ACTIF
SUBWOOFER ATTIVO
АКТИВНЫЙ СУБУФЕР

- The following mounting recommendations are provided as examples. However Pioneer can not be held responsible for discrepancies / inconsistencies thay may occur due to automotive manufacturing changes or options. Pioneer recommends you consult Pioneer authorized dealer before installation.
- Die folgenden Einbaumöglichkeiten sind nur als Beispiele aufgeführt. Pioneer ist nicht für Abweichungen / Unterschiede verantwortlich, die im Rahmen von Produktänderungen oder Sonderausstattungseinbau vorkommen können. Pioneer empfiehlt Ihnen, dass Sie vor dem Einbau einen autorisierten Pioneer Fachhändler um Rat fragen.
- Les recommandations de fixation suivantes sont fournies comme exemples. Cependant, Pioneer ne sera en aucun cas tenu pour responsable de différences / incompatibilités qui pourraient résulter de changements ou d'options dans la fabrication des voitures. Pioneer vous recommande de consulter votre revendeur officiel Pioneer avec de procéder à l'installation.
- Le seguenti raccomandazioni per il montaggio vengono suggerite a titolo di esempio. Tuttavia, Pioneer non può essere ritenuta responsabile per eventuali discrepanze / inconsistenze che potrebbero verificarsi a causa di modifiche nella fabbricazione di automobili o opzioni. Pioneer raccomanda di consultare un rivenditore autorizzato Pioneer prima dell'installazione.
- Las siguientes recomendaciones para instalación han sido suministradas como ejemplos. Sin embargo, Pioneer no se responsabiliza por las discrepancias / inconsistencias que puedan ocurrir debido a los cambios de fabricación u opciones automotrices. Antes de llevar a cabo la instalación, Pioneer le recomienda que consulte con su distribuidor autorizado Pioneer.
- As seguintes recomendações de montagen são providas como exemplos. Entretanto, a Pioneer não pode ser mantida responsável por discrepâncias / inconsistências que possam ocorrer eventualmente devido a mudanças automotoras de manufatura ou opções. Antes de efetuar a instalação, a Pioneer recomenda que você consulte o seu revendedor Pioneer.
- Следующие рекомендации по установке представлены как примеры. Однако Pioneer не может нести ответственность за расхождения / противоречия, которые могут возникать из-за изменения в изготовлении автомобиля или по выбору. Pioneer рекомендует Вам обратиться к уполномоченному дилеру фирмы Pioneer до установки оборудования.
- 下列的安裝建議僅供舉例之用。然而，日本先鋒公司對由於汽車製造的變更及選購件而出現的差異 / 不一致不能承擔責任。日本先鋒公司建議您在安裝前先咨詢日本先鋒公司的特約經銷商。
- تُعطي توصيات التركيب التالية كأمثلة . ومع ذلك، فان بايونير لا تعتبر مسئولة عن التناقضات/ التضاربات التي قد تحدث بسبب تغييرات تصنيع السيارات والإختيارات . توصيك Pioneer باستشارة الوكيل المعتمد قبل التركيب

● INSTALLATION ● EINBAU ● MONTAGE ● INSTALLAZIONE ● INSTALACIÓN ● INSTALAÇÃO ● УСТАНОВКА ● 安裝 التركيب ●

1. Using the example for a typical installation procedure shown below as a reference, check the procedure for installation in your own car in the table of compatible car models.
2. Depending on the model of your car, it may be necessary to remove the tools stored inside the spare tire wheel. Place the removed tools into the provided tool bag ㉓ and store them after reliably fixing them in a safe place such as in the luggage compartment or under the seat. (Picture 1)
3. Depending on the model of your car, it may be necessary to turn over the spare tire upside-down. (Picture 2)
4. Depending on the model of your car, it may be necessary to remove the small storage container, etc. on the top of the spare tire.
5. During installation, make sure that the tips of the long bolts (① : 125 mm, ② : 65 mm, ③ : 25 mm) do not protrude from the top end of this equipment. Combine with the provided nuts ⑤,⑦ to adjust the length. When doing so, make adjustments to let the protrusion length from the nuts be at least 5 mm. (Picture 3)
If, due to the model of your car, a protrusion of the tips cannot be avoided, purchase an M8 mm bolt of the appropriate length and use it.
6. After installation, please check the size of the empty space between the top panel of the product and space above it. If you find empty space there, please use ⑱ or a cushion on the top of the equipment to prevent bending your boot floor board.

1. Orientieren Sie sich an dem unten gezeigten Beispiel für einen typischen Ablauf des Anbringens und prüfen Sie die genauen Schritte für das Anbringen in Ihrem eigenen Auto anhand der Tabelle kompatibler Automodelle.
2. Je nach Modell Ihres Autos kann es notwendig sein, im Ersatzreifen aufbewahrte Originalwerkzeuge zu entfernen. Legen Sie die entfernten Werkzeuge in den zur Verfügung gestellten Beutel ㉓ und befestigen sie zuverlässig an einem sicheren Ort wie zum Beispiel im Kofferraum oder unter dem Sitz. (Abbildung 1)
3. Je nach Modell Ihres Autos kann es notwendig sein, den Ersatzreifen umzudrehen. (Abbildung 2)
4. Je nach Modell Ihres Autos kann es notwendig sein, kleine Behälter usw. über dem Ersatzreifen zu entfernen.
5. Beim Anbringen stellen Sie sicher, dass die Spitzen der langen Schrauben (① : 125 mm, ② : 65 mm, ③ : 25 mm) nicht aus dem oberen Ende dieses Gerätes herausragen. Regulieren Sie die Länge durch Kombinieren mit den zur Verfügung gestellten Muttern ⑤,⑦. Dabei lassen Sie mindestens 5 mm aus den Muttern herausschauen. (Abbildung 3)
Falls aufgrund Ihres Automodells ein Herausragen der Spitzen nicht verhindert werden kann, kaufen Sie eine M8 mm Schraube der passenden Länge und benutzen diese.
6. Bitte prüfen Sie nach der Installation die Höhe des freien Raumes über dem Gerät. Ist dort freier Raum vorhanden, nutzen Sie bitte ⑱ oder eine Polsterung, damit die Bodenplatte des Kofferraums nicht durchhängt.

1. Tout en utilisant l'exemple d'une procédure d'installation typique indiqué ci-dessous et donné à titre de référence, vérifier la procédure concernant l'installation dans votre propre véhicule sur le tableau des modèles de véhicule compatibles.
2. Selon le modèle de votre véhicule, il peut s'avérer nécessaire de retirer les outils d'origine qui se trouvent dans la roue de secours. Dans ce cas, placer les outils que vous avez retirés dans sac à outils fourni avec l'équipement ㉓ et les stocker après les avoir après les avoir bien fixés dans un endroit sûr tel que le coffre à bagages ou sous le siège. (Image 1)
3. Selon le modèle de votre véhicule, il peut être nécessaire de retourner la roue de rechange et de la placer à l'envers. (Image 2)
4. Selon le modèle de votre véhicule, il peut être nécessaire de retirer le petit coùpartiment de rangement , etc. situé sur la partie supérieure de la roue de rechange.
5. Au cours de l'installation, s'assurer que les extrémités des boulons allongés (① : 125 mm, ② : 65 mm, ③ : 25 mm) ne fait pas saillie en sortant de l'extrémité supérieure de l'équipement. Utiliser les écrous fournis ⑤,⑦ pour procéder à l'ajustement en fonction de la longueur. Lorsque vous procédez à cette opération, procéder aux ajustements nécessaires afin que la longueur des écrous faisant saillie soit au moins de 5 mm. (Image 3)
Si, en raison du modèle de votre véhicule, on ne peut éviter une saillie des extrémités des têtes, acheter un boulon M8 mm d'une longueur adéquate et l'utiliser.
6. Après l'installation, vérifier si le haut du caisson touche le couvercle du coffre. Dans le cas ou il y a un espace entre le caisson et le couvercle il est préférable d'ajouter ⑱ ou une épaisseur sur le caisson pour éviter toutes déformation du couvercle.

1. Utilizzando come riferimento l'esempio di una procedura tipica di installazione riportato sotto, verificate la procedura di installazione per la vostra auto nella tabella dei modelli d'auto compatibili.
2. A seconda del modello della vettura, potrebbe essere necessario rimuovere gli attrezzi originali riposti all'interno della ruota di scorta. Ponete gli utensili rimossi nella borsa utensili in dotazione ㉓ e conservateli dopo averli fissati in un luogo sicuro come il portabagagli o sotto il sedile. (Figura 1)
3. In certi modelli d'auto potrebbe essere necessario mettere la ruota di scorta alla rovescia. (Figura 2)
4. In certi modelli d'auto potrebbe essere necessario rimuovere il piccolo contenitore, ecc. posto sopra la ruota di scorta.
5. Durante l'installazione, assicuratevi che le estremità dei bulloni (① : 125 mm, ② : 65 mm, ③ : 25 mm) non sporgano oltre il lato superiore dell'apparecchiatura. Combinateli con i dadi acclusi ⑤,⑦ per regloarne la lunghezza. Facendolo, regolate in modo che la lunghezza della sporgenza dai dadi sia di almeno 5 mm. (Figura 3)
Se, a causa del modello della vettura, è impossibile evitare una sporgenza delle estremità, acquistate un bullone M8 mm della lunghezza adeguata ed usatelo.
6. Dopo l'installazione, siete pregati di controllare il formato dello spazio vuoto fra il pannello superiore del prodotto e dello spazio sopra di esso. Se trovate lo spazio vuoto lì, usate ⑱ o un cuscinetto sulla parte superiore dell'apparecchiatura per evitare il piegamento del bordo della base del caricamento del sistema.

1. Utilice como referencia el siguiente ejemplo acerca de los procedimientos de instalación habituales. Para los procedimientos de instalación en su propio vehículo, sírvase consultar la lista de modelos de automóviles compatibles.
2. Es posible que sea necesario retirar las herramientas genuinas almacenadas en el interior de la rueda de repuesto, dependiendo del modelo de su automóvil. Coloque en su bolsa original las herramientas que ha retirado ㉓ y guárdelas después de haberlas fijado firmemente en un lugar seguro, como el compartimiento de equipaje o debajo del asiento (Fotografía 1).
3. Dependiendo del modelo de automóvil que usted posea, podría ser necesario que la rueda de repuesto quede colocada al revés (Fotografía 2).
4. Dependiendo del modelo de automóvil que usted posea, podría ser necesario quue retire la pequeña caja de almacenamiento, etc. situada sobre la rueda de repuesto.
5. Durante la instalación asegúrese de que los extremos de los tornillos largos (① : 125 mm, ② : 65 mm, ③ : 25 mm) no sobresalgan desde el extremo superior de este equipo. Ajuste la longitud combinando los tornillos con las tuercas suministradas ⑤,⑦. Al hacerlo, realice ajustes a fin de permitir que la longitud de la protuberancia de las tuercas sea de por lo máximo 5 mm (Fotografía 3).
Si no fuera posible evitar que sobresalgan los extremos de los tornillos debido al modelo de su automóvil, compre tornillos M8 mm de la longitud adecuada y utilícelos en lugar de los provistos.
6. Después de la instalación, compruebe si queda un espacio vacío entre la parte superior del producto y el suelo del maletero. Si hay un espacio vacío, por favor utilice ⑱ o un material de relleno para evitar que se curve el suelo del maletero.

1. Use o seguinte exemplo como referência para tomar os procedimentos habituais de instalação. Para os procedimentos de instalação em seu próprio veículo, consulte a lista de modelos de automóveis compatíveis.
2. Dependendo do modelo do seu carro, é possível que seja necessário remover as ferramentas originais armazenadas no interior do pneu sobressalente. Coloque na sua bolsa original as ferramentas retiradas ㉓ e guarde-as depois de tê-las fixado firmemente em um lugar seguro, tal como no porta-malas ou sob o assento (Foto 1).
3. Dependendo do tipo de carro que você possui, poderá ser necessário que o pneu sobressalente seja colocado ao contrário (Foto 2).
4. Dependendo do tipo de carro que você possui, poderá ser necessário remover a pequena caixa de depósito, etc. instalada sobre o pneu sobressalente.
5. Durante a instalação, certifique-se de que as extremidades dos parafusos longos (① : 125 mm, ② : 65 mm, ③ : 25 mm) não se projetem da parte extrema superior deste equipamento. Ajuste o comprimento, combinando os parafusos com as porcas fornecidas ⑤,⑦. Ao efetuar isso, faça os ajustes de forma a fazer com que o comprimento da protuberância das porcas seja de, no máximo, 5 milímetros (Foto 3).
Caso, devido ao modelo do seu carro, as protuberâncias das pontas não puderem ser evitadas, adquira parafusos M8 mm, de comprimento adequado, e use-os.
6. Após a instalação, por favor, verifique o tamanho do espaço vazio existente entre o painel superior do produto e o espaço acima do mesmo. Se você encontrar o espaço vazio nesse local, por favor, use ⑱ ou um objeto amortecedor no topo do equipamento para evitar que o assoalho do piso do porta-malas se envergue.

1. Согласно примеру типичного порядка установки, показанному ниже для сведения, проверить данный порядок установки в собственном автомобиле, указанной в таблице совместимых моделей автомобиля.
2. В зависимости от модели Вашего автомобиля, может быть, необходимо удалять оригинальные инструменты, сохраненные внутри запасного колеса шины. Вложите удаленные инструменты в приложенную сумку инструментов ㉓ и сохраните их после надежного крепления их в безопасном месте, как в багажном отсеке или под сиденье. (Рис. 1)
3. В зависимости от модели вашего автомобиля, возможно, необходимо перевернуть запасное колесо шины вверх дном. (Рис. 2)
4. В зависимости от модели вашего автомобиля, возможно, необходимо удалить малый контейнер для хранения и т.д. на верхней части запасной шины.
5. В течение установки, убедитесь, что кончики длинных болты (① : 125 мм, ② : 65 мм, ③ : 25 мм) не выступают с верхнего конца этого оборудования. Для регулировки длины их, присоедините приложенные гайки ⑤,⑦. При этом отрегулируйте длины болтов так, чтобы их кончики выступали с поверхности гаек в больше 5 мм, (Рис. 3)
В связи с моделью Вашего автомобиля, если неизбежен выступ кончиков, то просим приобрести болт M8 мм соответствующей длины и использовать его.
6. После установки, пожалуйста, проверьте имеется ли зазор между верхней плоскостью данногоустройства и пространством над ней. Если там имеется свободное пространство, пустота, то пожалуйстаиспользуйте ⑱ или амортизирующую прокладку, чтобы избежать прогибания днища багажника.

1. 參考如下所示之典型安裝程序，在兼容車型表上確認所擁有汽車之安裝程序。
2. 依據車型，有可能需要拆下存儲在備胎內的正牌工具。將拆下的工具裝入附屬的工具袋內㉓，固定於貨艙或坐位下等安全之處保管。(圖1)
3. 依據車型，有可能需要上下倒置備胎。(圖2)
4. 依據車型，有可能需要拆下備胎上部的小型儲物盒等。
5. 安裝時，請確認長螺栓(①：125 毫米，②：65 毫米，③：25 毫米)的先端未從設備的上部頂端伸出。結合附屬螺母⑤,⑦調節長度。此時，請調節從螺母的伸出長度最少爲5 毫米。(圖3)
如果由於您的汽車車型而不能避開先端的突出部分，請購買並使用具有適當長度的 M8 毫米螺栓。
6. 安裝完畢後，請確認產品頂部面板與其上部的空間大小。如果發現有空間，請使用⑱或襯墊置于設備頂端，以防止彎曲底板。

١. باستعمال المثال المبين أدناه كمرجع حول طريقة التركيب المعتادة، تأكد من طريقة التركيب في السيارة الخاصة بك في جدول موديلات السيارات المتوافقة.
٢. قد يكون من الضروري إزالة المعدات الأصلية المخزنة داخل عجل الإطار الاحتياطي وذلك تبعًا لموديل سيارتك قم بتخزين المعدات التي قمت بنزعها في حقيبة المعدات المرفقة ㉓، ثم قم بتخزينها بعد تثبيتها بإحكام في مكان آمن مثل حجيرة الأمتعة أو أسفل المقعد. (الصورة 1)
٣. قد يكون من الضروري قلب الإطار الاحتياطي رأسًا على عقب وذلك تبعًا لموديل سيارتك. (الصورة 2)
٤. قد يكون من الضروري نزع صندوق التخزين الصغير، الخ الموجود أعلى الإطار الاحتياطي وذلك تبعًا لموديل سيارتك.
٥. خلال التركيب، تأكد من أن أطراف البراغي الطويلة (①: ١٢٥ مم، ②: ٦٥ مم، ③: ٢٥ مم) غير بارزة من الطرف العلوي لهذا الجهاز . استعن بالصمولات المرفقة ⑤،⑦ لتعديل الطول. عند القيام بذلك، قم بإجراء التعديلات بحيث يكون الطول البارز من الصمولات 5 مم على الأقل. (الصورة 3)
إذا لم يكن من الممكن تفادي بروز الأطراف وذلكبسبب موديل سيارتك، قم بشراء براغي مقاس M8 مم ذات طول مناسب واستعملها.
٦. بعد التركيب، يرجى التحقق من حجم الحيز الفارغ بين اللوحة العلوية للمنتج والحيز الواقع أعلاه. إذا وجدت حيزًا فارغًا هناك، يرجى استعمال ⑱ أو حشية في أعلى الجهاز لمنع تقوس لوح الصندوق الأرضي الخاص بك.

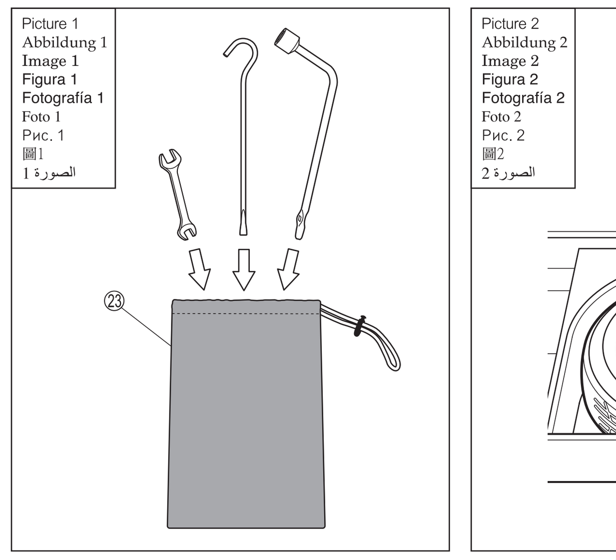

Picture 1
Abbildung 1
Image 1
Figura 1
Fotografía 1
Foto 1
Рис. 1
圖1
الصورة 1

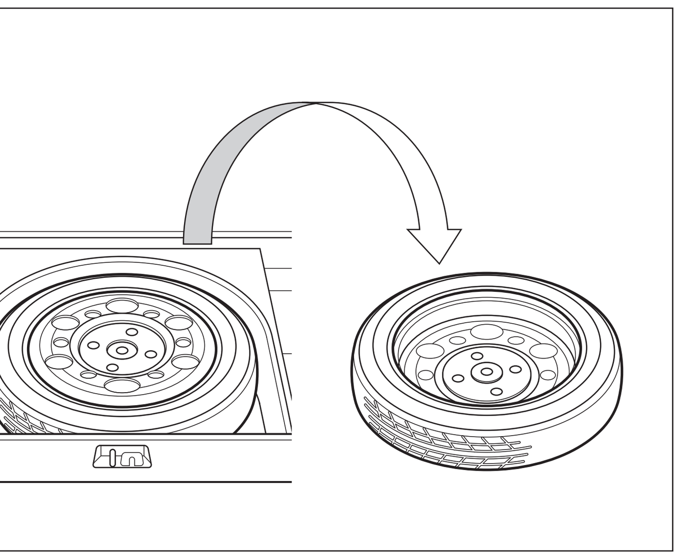

Picture 2
Abbildung 2
Image 2
Figura 2
Fotografía 2
Foto 2
Рис. 2
圖2
الصورة 2

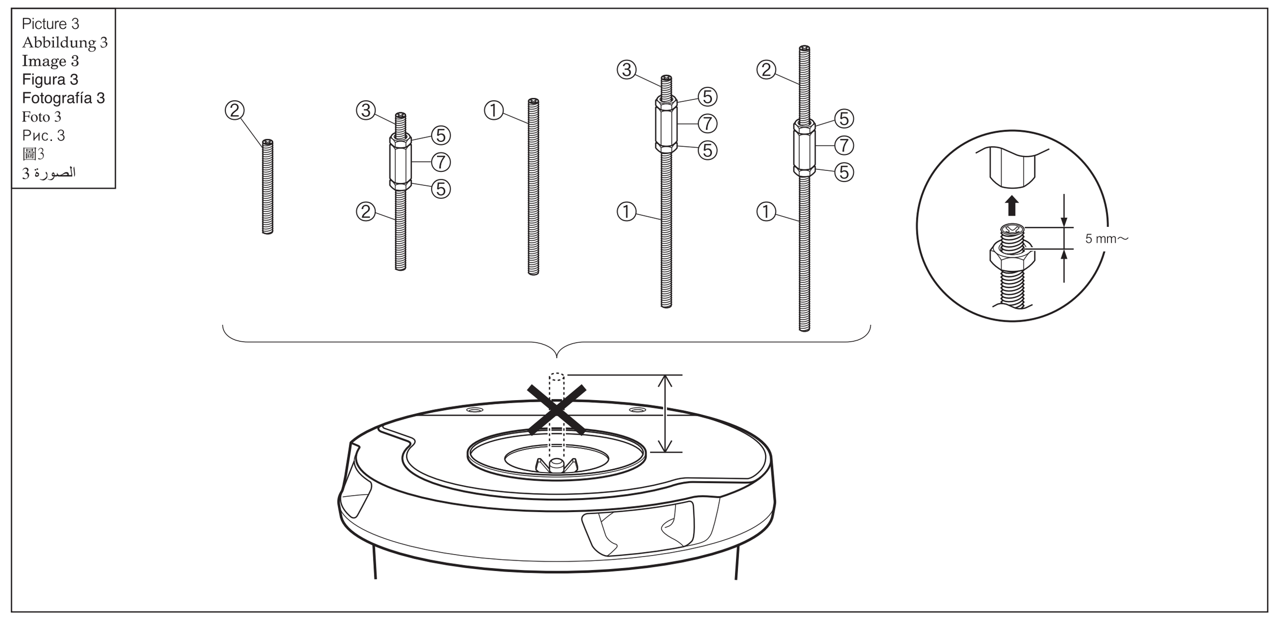

Picture 3
Abbildung 3
Image 3
Figura 3
Fotografía 3
Foto 3
Рис. 3
圖3
الصورة 3

●EXAMPLE OF MOUNTING ●HINWEISE ZUM EINBAU ●EXEMPLE DE MONTAGE ●ESEMPIO DI MONTAGGIO ●EJEMPLO DE MONTAJE ●EXEMPLO DE INSTALAÇÃO ●ПРИМЕР ПОДКЛЮЧЕНИЯ ●安裝例 أمثلة على التركيب ●

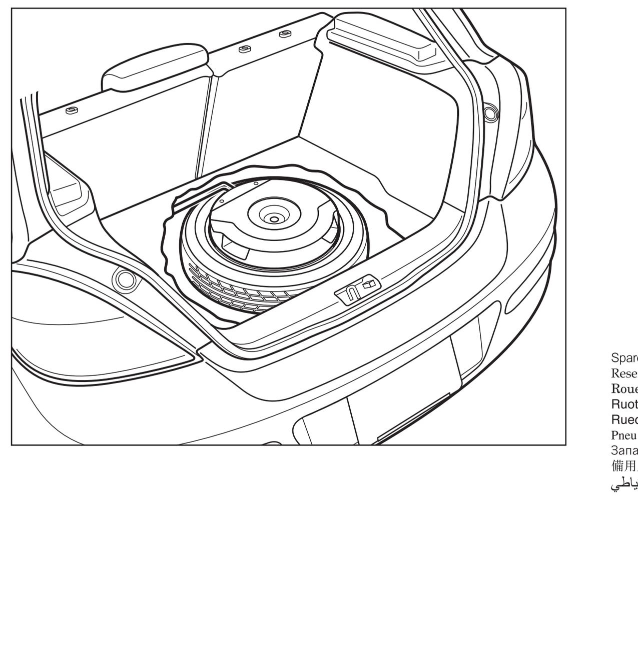

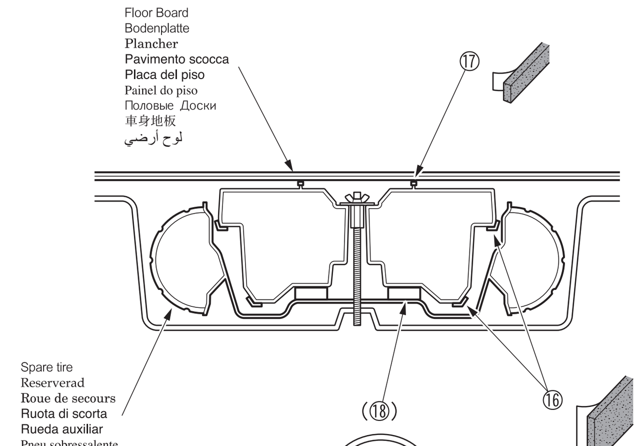

If this equipment is unstable due to interference with the wheel, lift it up with ⑱.
Falls dieses Gerät aufgrund von Störung durch den Reifen nicht stabil ist, heben Sie es mit ⑱.
Si cet équipement est instable en raison d'interférences avec la roue, le relever au moyen de ⑱.
Se l'apparecchiatura è instabile a causa dell'interferenza con la ruota, sollevarla con ⑱.
Si este equipo no queda fijo debido a que la rueda está interfiriendo, levántelo con ⑱.
Se este equipamento não se fixar porque a roda está interferindo, levante-o ⑱.
Если данное оборудование установлено неустойчиво в соединении с колесом, то поднимите его с помощью инструмента ⑱.
如果由于輪子幹擾而不穩定，請提高加固至⑱。
إذا كان هذا الجهاز غير ثابت بسبب تداخل مع العجلة، قم برفعها بواسطة ⑱.

● HOW TO INSTALL ● EINBAU ● MODE D'INSTALLATION ● MODO DI INSTALLAZIONE ● INSTALACION ● COMO INSTALAR ● КАК ПОДКЛЮЧИТЬ ● 安裝方法 كيفية التركيب ●

- Attaching terminal cover
- Anbringen der Anschlussabdeckung
- Fixation du couvercle terminal
- Applicazione del coperchio terminale
- Cubierta de la terminal de sujeción
- Capa do terminal de sujeição
- Установка крышки зажимов
- 附設端子蓋
- تركيب غطاء طرف التوصيل.

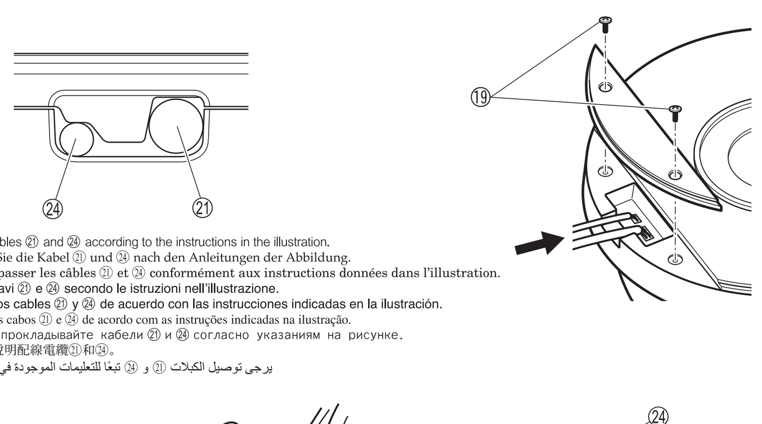

Please route cables ㉑ and ㉔ according to the instructions in the illustration.
Bitte verlegen Sie die Kabel ㉑ und ㉔ nach den Anleitungen der Abbildung.
Veuillez faire passer les câbles ㉑ et ㉔ conformément aux instructions données dans l'illustration.
Posizionare i cavi ㉑ e ㉔ secondo le istruzioni nell'illustrazione.
Por favor, fije los cables ㉑ y ㉔ de acuerdo con las instrucciones indicadas en la ilustración.
Por favor, fixe os cabos ㉑ e ㉔ de acordo com as instruções indicadas na ilustração.
Пожалуйста, прокладывайте кабели ㉑ и ㉔ согласно указаниям на рисунке.
請按照插圖的説明配線電纜㉑和㉔。
يرجى توصيل الكبلات ㉑ و ㉔ تبعًا للتعليمات الموجودة في الشكل التوضيحي.

- How to attach the remote control
- Anleitung zum Anschluss der Fernbedienung
- Comment fixer la commande à distance
- Come applicare il comando a distanza
- Como fijar el control a distancia
- Como fixar o controle remoto
- Как прикрепить пульт дистанционного управления
- 遙控器連接方法
- كيفية تركيب وحدة التحكم عن بعد

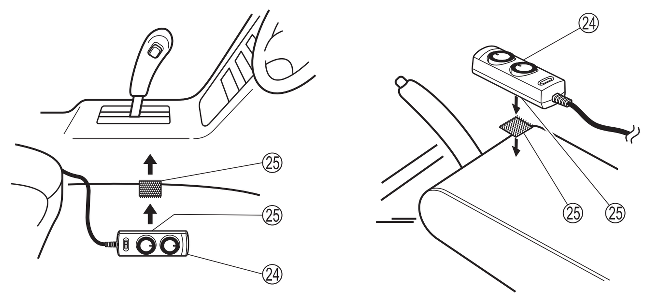

Table of compatible car models (as of February 2010)
Tabelle kompatibler Automodelle (Stand : Februar 2010)
Tableau des modèles de véhicule compatibles (arrêté à la date de Février 2010)
Tabella dei modelli d'auto compatibili (relativi al Febbraio 2010)
Lista de modelos de automóviles compatibles (conforme datos de Febrero de 2010)
Lista de modelos de automóveis compatíveis (conforme dados de Fevereiro de 2010)
Таблица совместимых моделей автомобиля (на Февраль 2010 г.)
兼容車型表(截止2010年2月)
جدول موديلات السيارات المتوافقة (اعتبارًا من فبراير ٢٠١٠)

Car name / Wagen marke / Marque de la voiture / Nome di automòbile / Marca del carro / Nome do automóvel / Название автомобиля / 汽車名稱 / إسم السيارة	Car type / Wagen type / Modèle de voiture / Tipo di automòbile / Modelo de carro / Tipo de automóvel / Тип автомобиля / 汽車型號 / نوع السيارة	Year / Jahr / Année / Anno / Año / Ano / Год / 年份 / السنة	How to install / Einbau / Mode d'installation / Modo di installazione / Instalacion / Como instalar / Как подключить / 安裝方法 / كيفية التركيب
AUDI	A3	1/96-2/03	A
AUDI	A4	9/97-12/99	J
AUDI	A4	1/00-9/07	J
AUDI	A6	4/04-	J
AUDI	A6 Avant	4/04-	J
AUDI	A8	10/09-	A
AUDI	Q5	4/08-	K
ALFA ROMEO	147	5/01-	A
ALFA ROMEO	156	9/97-2/05	A
ALFA ROMEO	156 Crosswagon	9/97-2/05	A
ALFA ROMEO	159	3/05-	A
ALFA ROMEO	159 Wagon	3/05-	A
ALFA ROMEO	GT	3/03-	A
ALFA ROMEO	Mito	9/08-	A
BMW	3 series	3/98-2/05	B
BMW	3 Touring	4/00-9/05	B
CHEVROLET	Aveo	1/06-	A
CHEVROLET	Aveo LT	1/06-	A
CHEVROLET	Epica	3/06-	A
CHEVROLET / DAEWOO	Lacetti	1/04-	A
CHEVROLET	Nubia	1/04-	A
CHEVROLET	Nubia Wagon	1/04-	A
CITROEN	C1	3/05-	A
CITROEN	C4	9/04-	H
FIAT	500	9/07-	A
FIAT	Bravo	4/07-	A
FIAT	Croma	3/05-	F
FIAT	Punto Classic	9/99-	A
FIAT	Punto (Grand Punto)	11/05-	A
FORD	Fiesta	9/01-8/08	D
FORD	Fiesta	9/08-	A
FORD	Focus	11/04-	D
FORD	Focus wagon	11/04-	D
FORD	Fusion	3/03-	D
FORD	Ka	9/08-	A
FORD	Mondeo	8/07-	D
HYUNDAI	Accent	1/06-8/08	A
HYUNDAI	Azera	12/05-	E
HYUNDAI	Getz	10/02-	A
HYUNDAI	i10	1/08-	A
HYUNDAI	i20	9/08-	A
HYUNDAI	i30	12/07-	A
HYUNDAI	i30 Wagon	12/07-	A
HYUNDAI	Matrix	1/01-	A
HYUNDAI	Sonata	10/05-	E
KIA	Magentz	5/06-	A
KIA	Rio	3/05-	A
LANCIA	Musa	10/04-	A
LANCIA	Ypsilon	3/03-	A
MAZDA	2	9/07-	E
MAZDA	5	5/05-	E
MERCEDES-BENZ	A180	2/04-	A
MERCEDES-BENZ	A200	2/04-	A
MERCEDES-BENZ	B180	5/03-	A
MERCEDES-BENZ	B200	5/03-	A
MERCEDES-BENZ	C200 Wagon	3/07-	A
MERCEDES-BENZ	C220	3/07-	A
MERCEDES-BENZ	E200	2/02-3/09	A
MERCEDES-BENZ	E220	2/02-3/09	A
MINI	Clubman	10/07-	A
OPEL	Astra	1/04-	F
OPEL	Astra Coupe	1/04-	F
OPEL	Astra Wagon	1/04-	F
OPEL	Corsa	10/06-	I
OPEL	Signum	3/03-	F
OPEL	Vectra	3/02-	F
OPEL	Vectra Wagon	3/02-	F
PEUGEOT	107	3/05-	A
PEUGEOT	307	3/01-5/07	H
PEUGEOT	308	6/07-	H
PEUGEOT	308 CC	9/08-	H
PEUGEOT	3008	6/09-	H
RENAULT	Clio Ⅱ	3/98-8/05	C
RENAULT	Clio Campus	9/05-12/07	C
RENAULT	Koleos	2/08-	A
RENAULT	Laguna	10/07-	C
RENAULT	Laguna Coupe	9/08-	C
RENAULT	Laguna GT	1/08-	C
RENAULT	Laguna series	10/99-9/07	C
RENAULT	Laguna Wagon	10/07-	C
RENAULT	Megane	10/02-8/08	G
RENAULT	Megane	9/08-	G
RENAULT	Megane Scenic	10/96-6/03	C
RENAULT	Megane Wagon	3/03-5/09	G
RENAULT	Scenic	7/03-5/09	G
RENAULT	Scenic SUV	1/07-5/09	G
RENAULT	Twingo Ⅱ	6/07-	C
RENAULT	Velsatis	10/01-	C
SAAB	9-3	9/97-1/03	B
SAAB	9-3	2/03-	F
SAAB	9-3 Coupe	2/03-	F
SAAB	9-3 Wagon	2/03-	B
SAAB	9-5	1/06-	F
SAAB	9-5 Wagon	1/06-	F
SEAT	Cordoba	11/99-	A
SEAT	Ibiza	1/02-3/08	A
SEAT	Ibiza ECOmotive	1/02-3/08	A
SEAT	Ibiza	4/08-	A
SEAT	Toledo	10/98-9/04	A
SKODA	Fabia	9/99-3/07	A
SKODA	Fabia	4/07-	A
SKODA	Fabia combi	4/07-	A
SKODA	Octavia 5-door	9/96-9/04	A
SKODA	Octavia	10/04-	K
SKODA	Octavia combi	9/96-9/04	A
SKODA	Octavia combi	10/04-	K
SKODA	Roomstar	3/06-	A
SKODA	Superb	9/08-	K
TOYOTA	Auris	2/07-	A
TOYOTA	Avensis	1/03-8/08	A
TOYOTA	Avensis Wagon	1/03-8/08	A
TOYOTA	Avensis Wagon	9/08-	A
TOYOTA	Aygo	3/05-	A
TOYOTA	Collora	1/08-	A
TOYOTA	Prius	5/09-	A
TOYOTA	Yaris	9/05-	A
VOLVO	S40	2/04-	D
VOLVO	V50	2/04-	D
VOLVO	XC60	9/08-	D
VOLKSWAGEN	Beetle	10/98-	A
VOLKSWAGEN	Bora	10/98-12/04	A
VOLKSWAGEN	Fox	3/05-	A
VOLKSWAGEN	Golf IV	10/97-9/03	A
VOLKSWAGEN	Golf IV Variant	10/98-12/04	A
VOLKSWAGEN	Golf V Variant	3/07-10/09	K
VOLKSWAGEN	Jetta	1/05-	K
VOLKSWAGEN	Passat Variant	9/96-2/05	A
VOLKSWAGEN	Polo	9/01-3/09	A

● PARTS INCLUDED ● MIT GELIEFERTES ZUBEHÖR ● PIECES COMPRISES ● PARTI INCLUSE ● PIEZAS INCLUIDAS ● PECAS INCLUIDAS ● ПРИЛАГАЕМЫЕ ЧАСТИ ● 附件 الأجزاء المشمولة ●

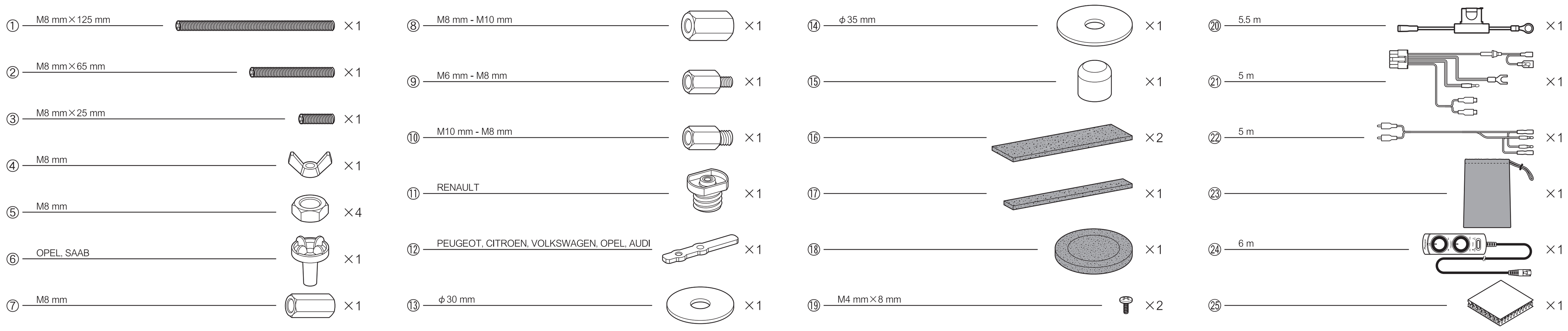

- ① M8 mm×125 mm ×1
- ② M8 mm×65 mm ×1
- ③ M8 mm×25 mm ×1
- ④ M8 mm ×1
- ⑤ M8 mm ×4
- ⑥ OPEL, SAAB ×1
- ⑦ M8 mm ×1
- ⑧ M8 mm - M10 mm ×1
- ⑨ M6 mm - M8 mm ×1
- ⑩ M10 mm - M8 mm ×1
- ⑪ RENAULT ×1
- ⑫ PEUGEOT, CITROEN, VOLKSWAGEN, OPEL, AUDI ×1
- ⑬ φ30 mm ×1
- ⑭ φ35 mm ×1
- ⑮ ×1
- ⑯ ×2
- ⑰ ×1
- ⑱ ×1
- ⑲ M4 mm×8 mm ×2
- ⑳ 5.5 m ×1
- ㉑ 5 m ×1
- ㉒ 5 m ×1
- ㉓ ×1
- ㉔ 6 m ×1
- ㉕ ×1

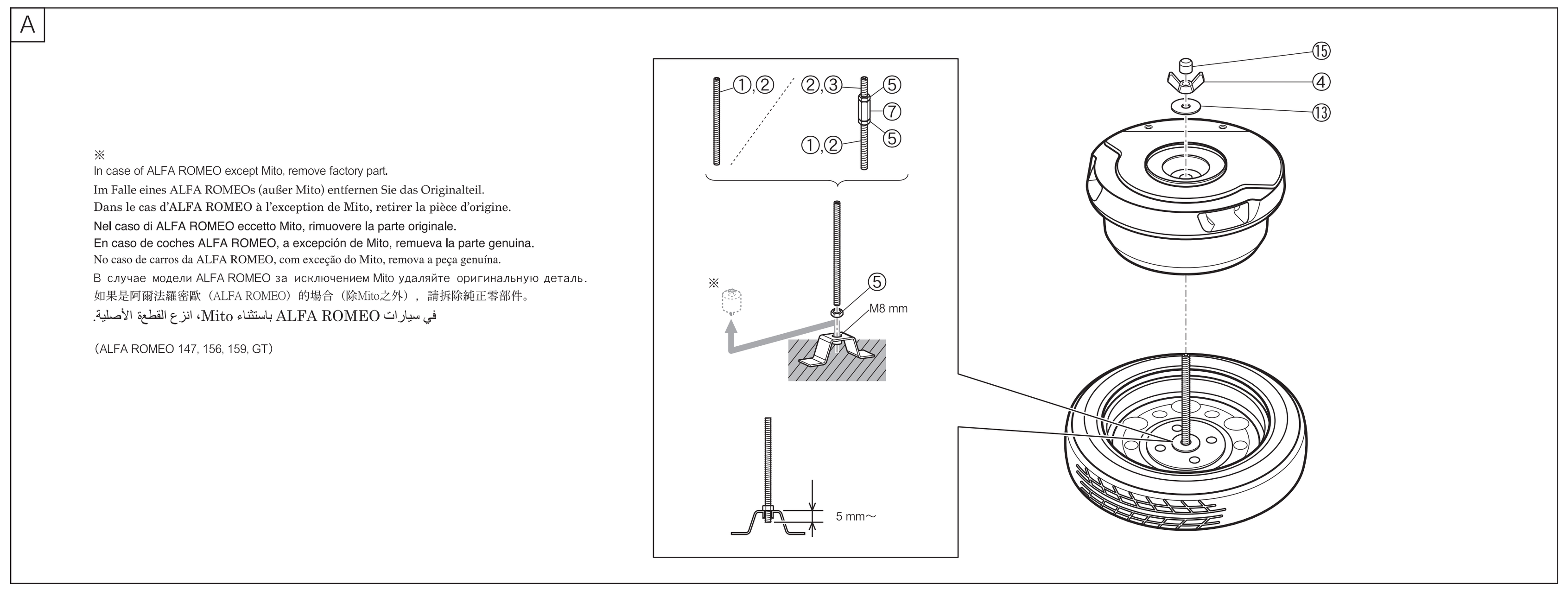

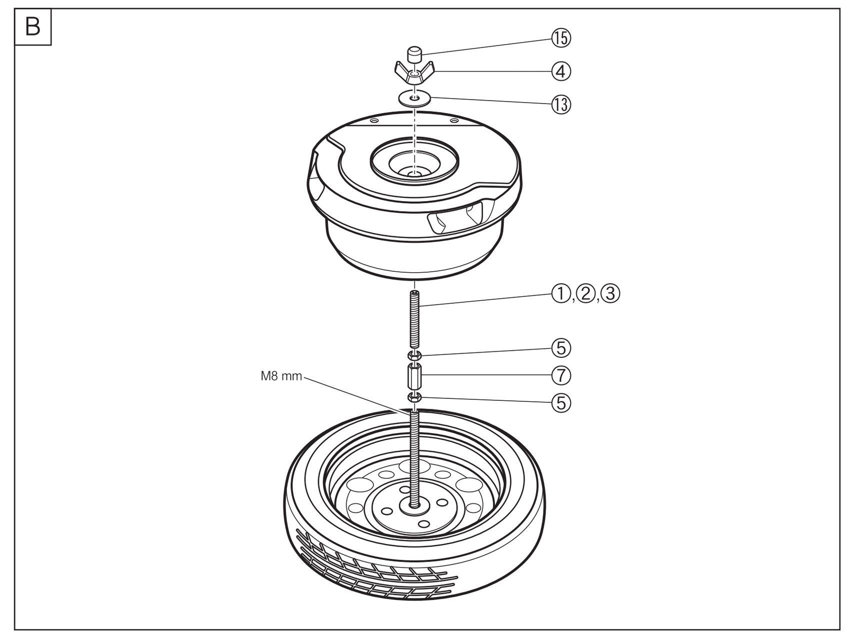

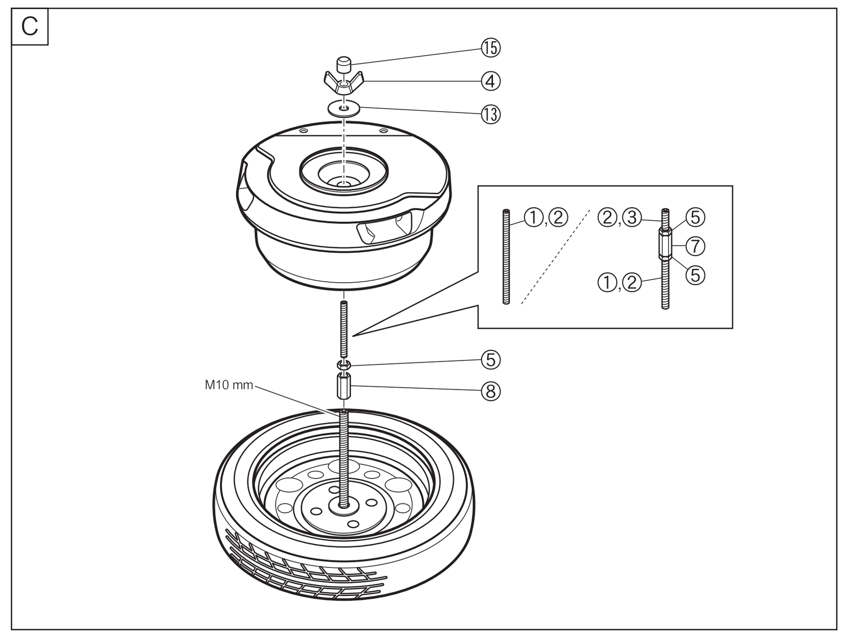

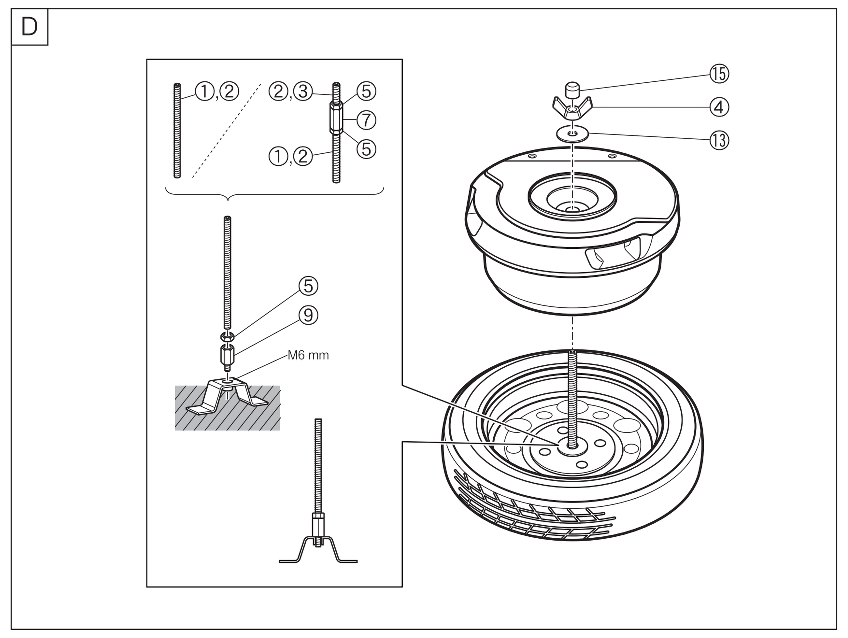

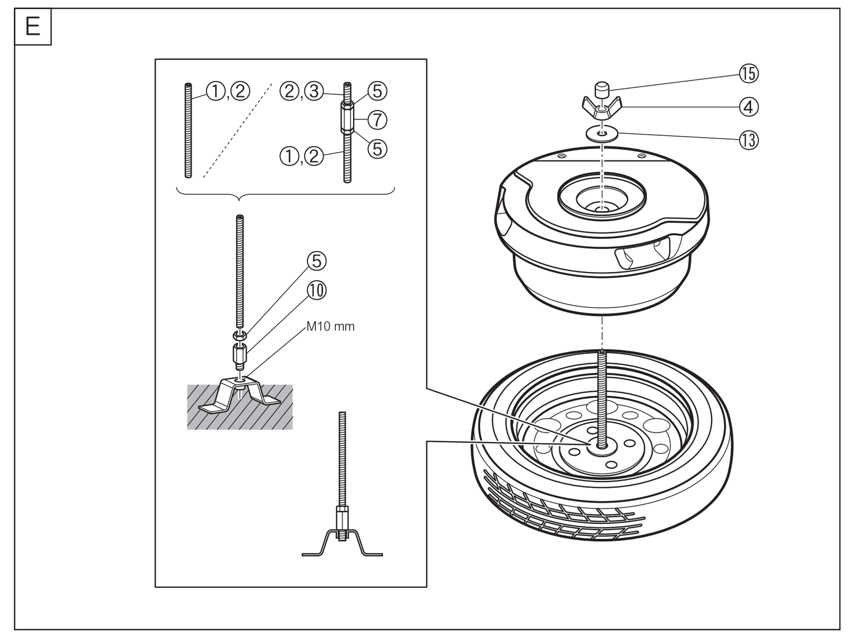

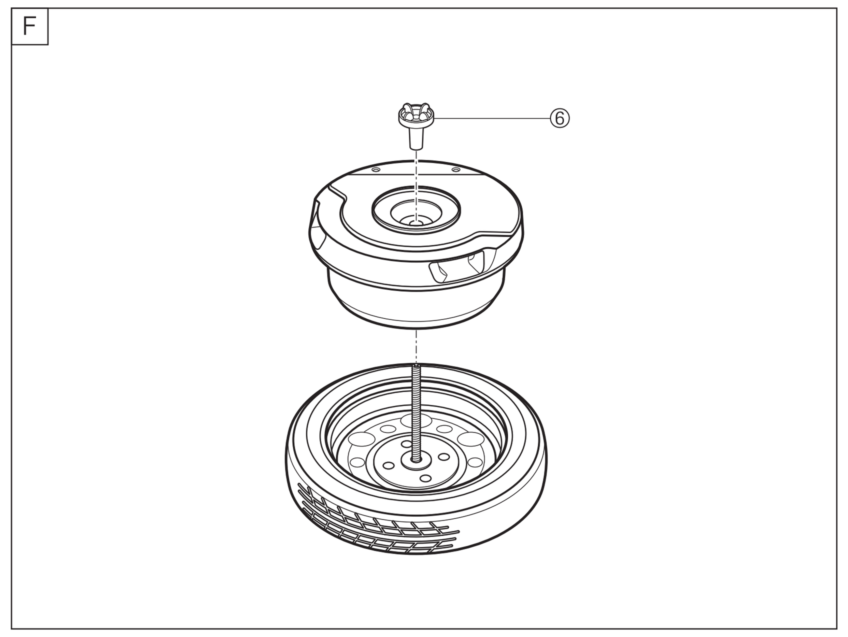

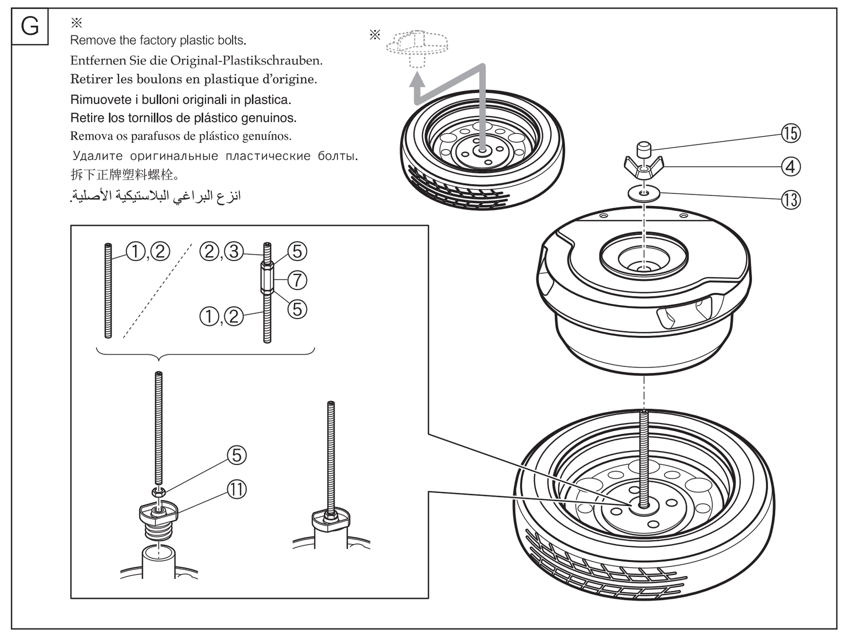

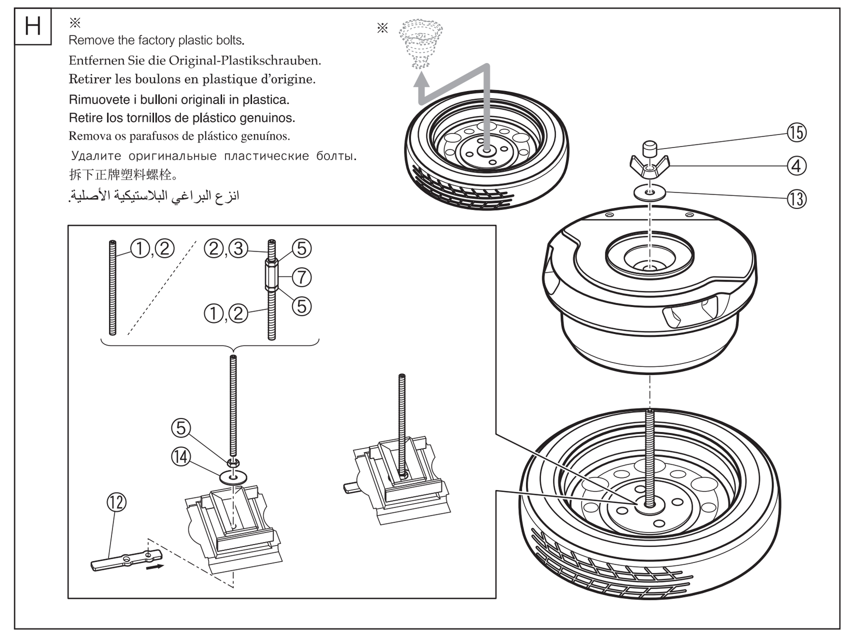

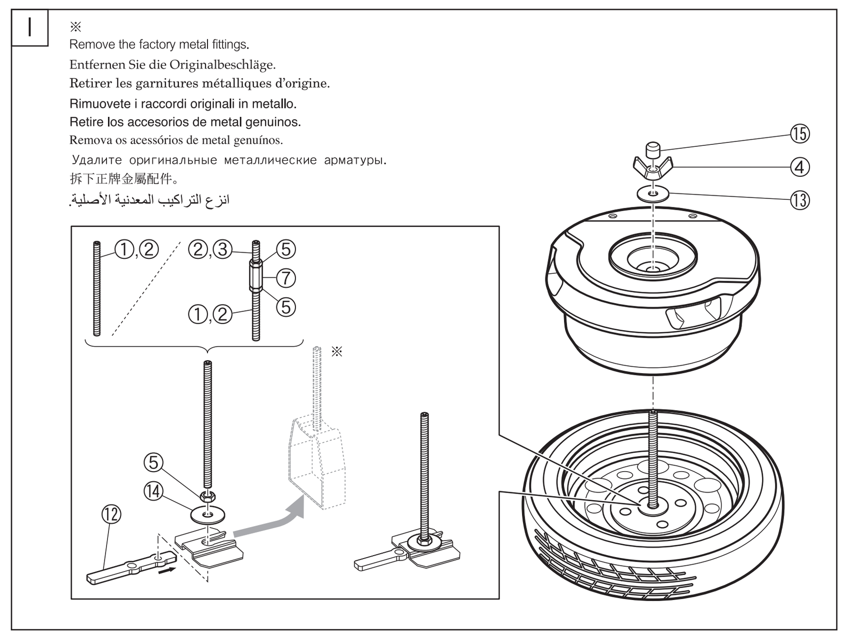

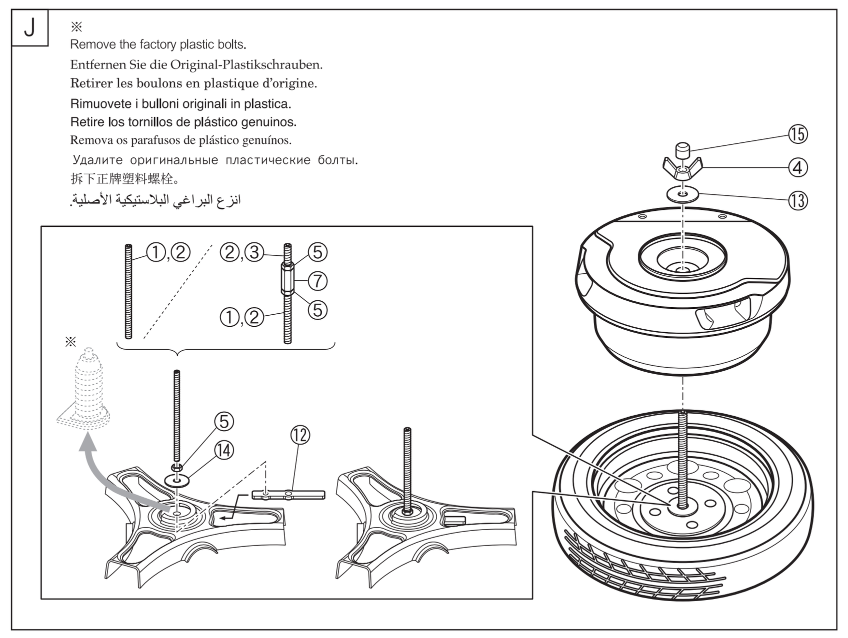

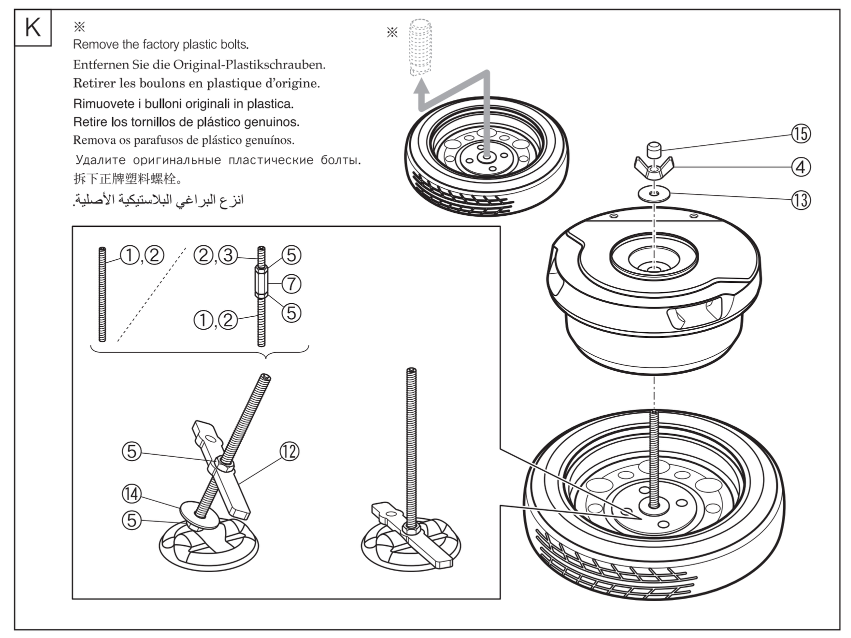

PIONEER CORPORATION
1-1, Shin-ogura, Saiwai-ku, Kawasaki-shi, Kanagawa 212-0031 JAPAN/JAPON
КОРПОРАЦИЯ ПАЙОНИР
1-1, Син-Огура, Сайвай-ку, г. Кавасаки, префектура Канагава, 212-0031, Япония
PIONEER EUROPE NV
Haven 1087, Keetberglaan 1,B-9120 Melsele, Belgium/Belgio/Belgique
Импортер ООО"ПИОНЕР РУС"
125040, Россия, г. Москва, ул. Правды, д.26 Тел. :+7(495)956-89-01

© PIONEER CORPORATION 2010
PRINTED IN CHINA IMPRIME EN CHINE STAMPATO IN CINA ОТПЕЧАТАНО В КИТАЕ 〈TRD1378-B/CN〉